dormakaba

Elektrische sluitplaten

Basic XS

Fire XS





Technische brochure

Toepassing

Met onze elektrische sluitplaten kunnen deuren voor personen die bevoegd zijn om een particulier, openbaar of commercieel gebouw te betreden, gemakkelijk en snel met een druk op de knop ontgrendeld worden, bijvoorbeeld via een intercomsysteem.

Elektrische sluitplaten bieden een veilige vergrendelings-oplossing voor een groot aantal verschillende toepassingen. Dankzij hun compacte ontwerp kunnen ze zelfs in smalle profielen worden geïnstalleerd, terwijl hun multispannings-functie compatibel is met verschillende bedrijfsspanningen.

Toepassingsgebieden

- Gezondheidszorg
- Kantoorgebouwen
- Hotels & horeca
- Luchthavens
- Bank- en verzekeringssector
- Onderwijs
- Industrie & productie
- Winkel- & detailhandel
- Particuliere woningen
- Overheid & openbaar bestuur
- Sport & cultuur
- Vervoer & logistiek



Productkenmerken en vergelijkingstabel

- Multi-spanning: 10–24 VAC/VDC of 22–42 VAC/VDC
- De uiterst compacte behuizing laat toe om de sluitplaten zelfs in zeer smalle deurkozijnen te monteren
- Positieonafhankelijk ontwerp voor universele DIN-linkse of DIN-rechtse montage
- Radius schootvergrendeling
- Montagetoleranties kunnen door de 3mm verstelbare schootvanger opgevangen worden
- Optioneel: Easy Adapt schootgeleiding

Kenmerken	Basic XS	Fire XS
Brandwerende deuren F	–	●
Symmetrisch ontwerp (DIN-links/-rechts)	●	●
Radius schootvergrendeling	●	●
Verstelbare vergrendeling	●	●
Fail-secure werkingsprincipe (onder stroom ontgrendelen)	●	●
Fail-safe werkingsprincipe (onder stroom vergrendelen)	●	–
Deurstatus bewakingscontact (RR)	●	●
Ontgrendelingsfunctie (E)	●	–
Schootgeleider (Easy Adapt)	●	●
Verdekte montage	●	●

● Ja – Neen

F Certificering

De Fire XS-modellen zijn getest en goedgekeurd voor branddeuren. Het kan nodig zijn om na te gaan als ze geschikt zijn voor gebruik met de betreffende branddeur. Neem vóór de installatie contact op met de fabrikant van de branddeur.

Begrippen

Serie	Afkortingen in de productnaam / omschrijving	
Basic XS	S	Fail-safe (onder stroom vergrendelen)
Fire XS	RR	Deurstatus bewakingscontact
	E	Ontgendelingsfunctie
	EA	Easy Adapt schootgeleiding
	VAC	AC wisselspanning
	VDC	DC gelijkspanning



Standaard



EA schootgeleider

Elektrische sluitplaat symbolen



Basic XS

Dankzij de compacte afmetingen van de Basic XS, past deze in vrijwel elke installatiesituatie en kunnen ze eenvoudig in veel verschillende deur-systemen worden geïntegreerd.

10-24 V AC/DC Multi-Voltage

CE-Marking

DIN EN14846

Productkenmerken	Basic XS
Symmetrisch ontwerp	**DIN-links/-rechts**
Verstelbare schootvanger	**3 mm**
Montage	**Verdekt***
Elektrisch geteste cycli	**200.000**
Houdkracht	**3.500 N**
Werkingstemperaturen	**-25 tot +50°C**

* Sluitplaat (tegenplaat) niet inbegrepen; moet apart worden bijbesteld.

Basic XS types – fail-secure werkingsprincipe

Fail secure

Type	Technische afbeelding met afmetingen Afmetingen in mm – Figuur 1: standaard | Figuur 2: EA-versie	Bedrijfs-spanning	Schoot-geleiding (EA)	Artikelnr.
Basic XS 	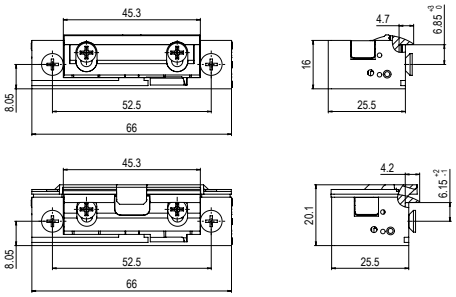	10-24 VAC/VDC	-	15112106
			ja	15112107
		12 VDC	-	15112112
			ja	15112113
		24 VDC	-	15112124
			ja	15112125
Basic XS met ontgrendel-functie (E) 	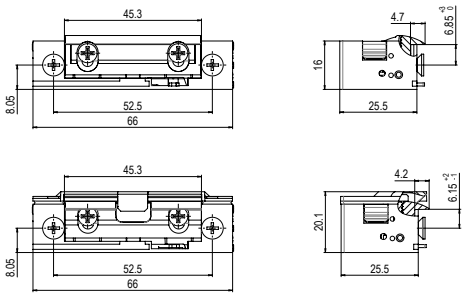	10-24 VAC/VDC	-	15112244
			ja	15112243
Basic XS met deurstatus bewakings-contact (RR) Monitoring 	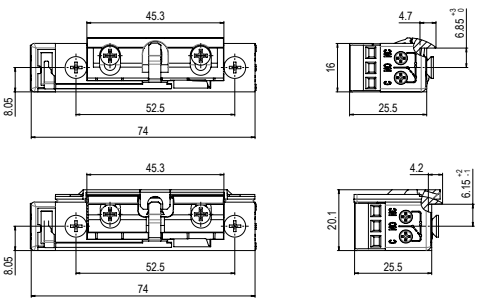	10-24 VAC/VDC	-	15112506
			ja	15112507
		12 VDC	-	15112512
			ja	15112513
		24 VDC	-	15112524
			ja	15112525

Basic XS types – fail-safe werkingsprincipe



Type	Afbeelding	Technische afbeelding met afmetingen	Bedrijfs-spanning	Schoot-geleiding (EA)	Artikelnr.
Basic XS S		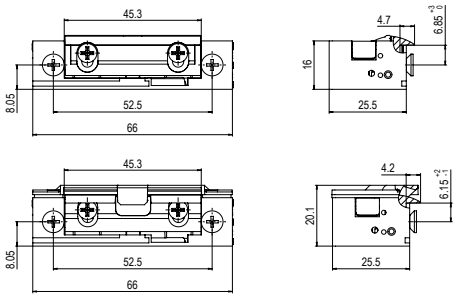	12 VDC	-	15132112
				ja	15132113
			24 VDC	-	15132124
				ja	15132125
Basic XS S met deurstatus bewakings-contact (RR) 		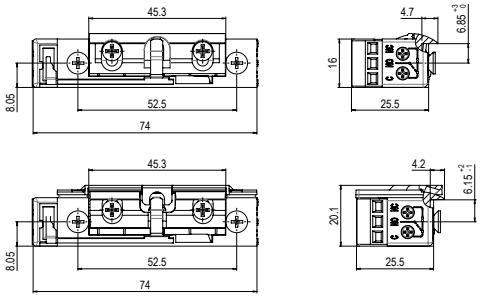	12 VDC	-	15132512
				ja	15132513
			24 VDC	-	15132524
				ja	15132525

Bedrijfsspanningen en stroomsterktes voor Basic XS en Fire XS

Bedrijfsspanning	**Bedrijfsspanning fail-secure**	**Bedrijfsstroom fail-safe**	**Relatieve werkcyclus**
10-24 VAC/VDC	200 mA (12 VAC)	-	100% (12 VDC)
	400 mA (24 VAC)		
	280 mA (12 VDC)		
	570 mA (24 VDC)		
22-42 VAC/VDC	150 mA (24 VAC)	-	100% (24 VDC)
	270 mA (42 VAC)		
	180 mA (24 VDC)		
	310 mA (42 VDC)		
12 VDC	280 mA	200 mA	100% (12 VDC)
24 VDC	200 mA	110 mA	100% (24 VDC)

Fire XS

Dankzij zijn compacte afmetingen passen de Fire XS-deuropeners voor branddeuren in vrijwel elke installatiesituatie en kunnen ze eenvoudig in veel verschillende deursystemen worden geïntegreerd.

10-24 V AC/DC Multi-Voltage | CE-Marking | DIN EN14846 | Fire doors

Productkenmerken	Fire XS
Symmetrisch ontwerp	DIN-links/-rechts
Verstelbare schootvanger	3 mm
Montage	Verdekt*
Elektrisch geteste cycli	200.000
Houdkracht	7.845 N
Werkingstemperaturen	-25 tot +50°C

* Sluitplaat (tegenplaat) niet inbegrepen; moet apart worden bijbesteld.

Fire XS types – fail-secure werkingsprincipe

Fail secure

Type	Technische afbeelding met afmetingen Afmetingen in mm – Figuur 1: standaard | Figuur 2: EA-versie	Bedrijfs-spanning	Schoot-geleiding (EA)	Artikelnr.
Fire XS Fire doors	 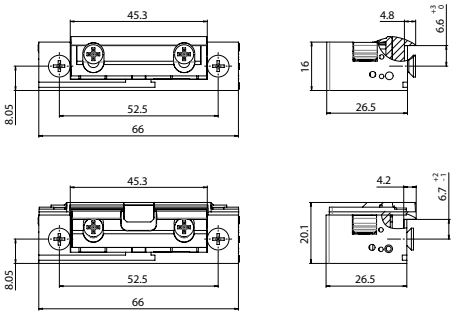	10-24 VAC/VDC	-	15112600
			ja	15112601
		22-42 VAC/VDC	-	15112610
			ja	15112611
Fire XS met deurstatus bewakings-contact (RR) Fire doors Monitoring	 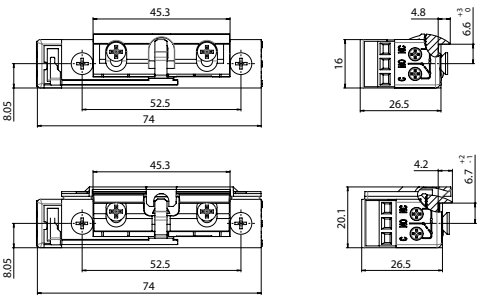	10-24 VAC/VDC	-	15112602
			ja	15112603
		22-42 VAC/VDC	-	15112612
			ja	15112613

Sluitplaten voor Basic XS en Fire XS – geschikt voor de types met Easy Adapt (EA)

Types	Afmetingen Hoogte x breedte x diepte in mm	Artikelnr.
	FKM 25 XS-Easy Adapt, rechthoekige sluitplaat Afmetingen: 110 x 25 x 3 mm	15180937
	FLM 25 XS-Easy Adapt, rechthoekige sluitplaat Afmetingen: 250 x 25 x 3 mm	15180935
	FKR 25 XS-Easy Adapt Afgeronde sluitplaat Afmetingen: 110 x 25 x 3 mm	15180938
	FLR 25 XS-Easy Adapt Afgeronde sluitplaat Afmetingen: 250 x 25 x 3 mm	15180936

Types	Afmetingen Hoogte x breedte x diepte in mm	Artikelnr.
	FLR 25 XS-Easy Adapt, afgeronde sluitplaat met 7 mm lip Afmetingen: 250 x 25+7 x 3 mm	15180931
	FLR 25 XS-Easy Adapt, afgeronde sluitplaat met 12 mm lip Afmetingen: 250 x 25+12 x 3 mm	15180932
	FLR 25 XS-Easy Adapt, afgeronde sluitplaat met 17 mm lip Afmetingen: 250 x 25+17 x 3 mm	15180933

Onze inzet voor duurzaamheid

Wij zetten ons in voor een duurzame ontwikkeling in onze hele waardeketen, waarbij wij altijd onze economische, ecologische en sociale verantwoordelijkheid tegenover toekomstige generaties voor ogen houden. Duurzaamheid op productniveau is een belangrijke en toekomstgerichte benadering in de bouw. Om gekwantificeerde gegevens over de milieu-impact van een product gedurende zijn hele levenscyclus te verstrekken, levert dormakaba Environmental Product Declarations (EPD's) op basis van alomvattende levenscyclusbeoordelingen.

www.dormakaba.com/sustainability

Ons aanbod

Automatische toegangsoplossingen



Automatische deuren
Beveiligingsdeuren

Toegangscontrole oplossingen



Elektronische toegang & Data
Vluchtwegsystemen
Hotelsystemen & sloten

Toegangstechniek oplossingen



Deurdrangers
Deurbeslag
Mechanische sluitsystemen

Service



Technische ondersteuning
Installatie en montage
Onderhoud en reparatie

WN 56381_BE-NL, 11/2026.
Onder voorbehoud van wijzigingen.

dormakaba.be

dormakaba
Belgium N.V.
Monnikenwerve 17-19
BE-8000 Brugge
T. +32 50 45 15 70
info.be@dormakaba.com
dormakaba.be