GSR BG X XEA Montageplatte/Mounting plate
Montageanleitung

G

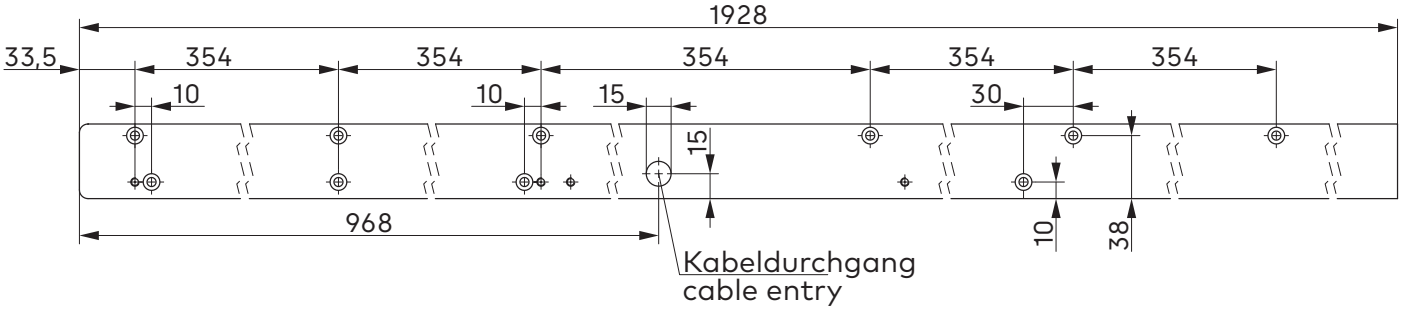

S

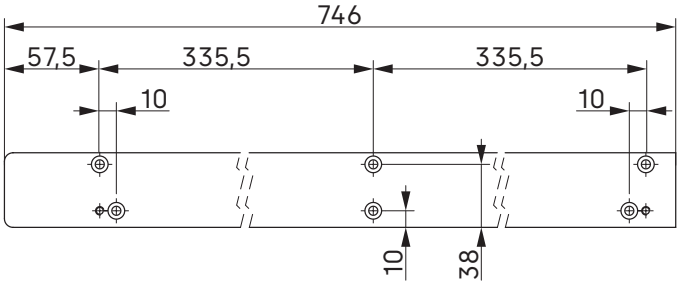

M (> 2800)

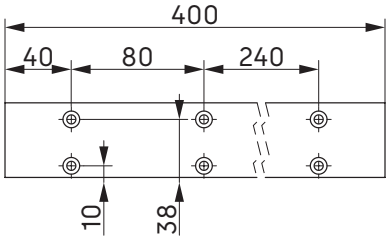

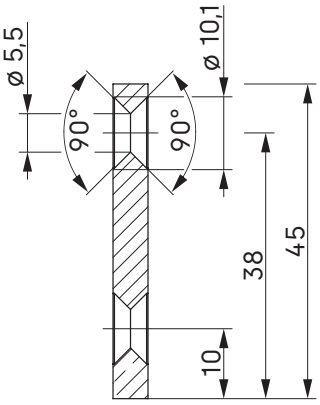

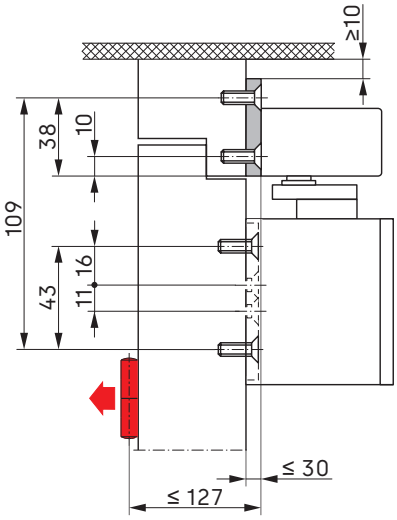
≥10
38
10
109
43
11
16
≤ 30
≤ 127

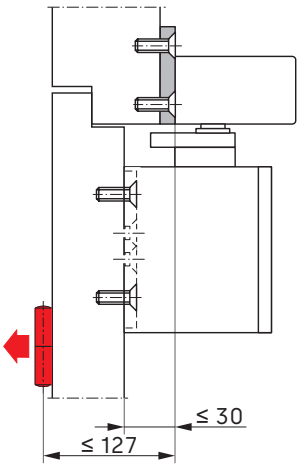
≤ 30
≤ 127

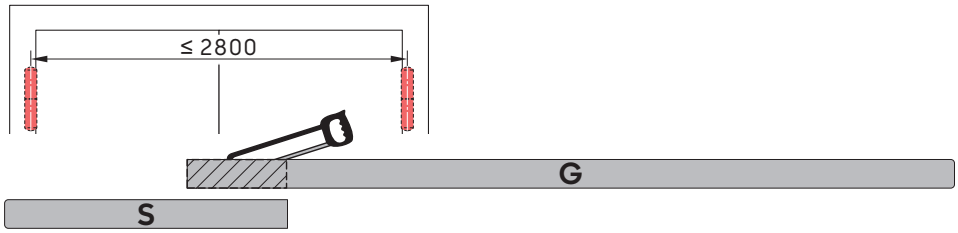
≤ 2800
G
S

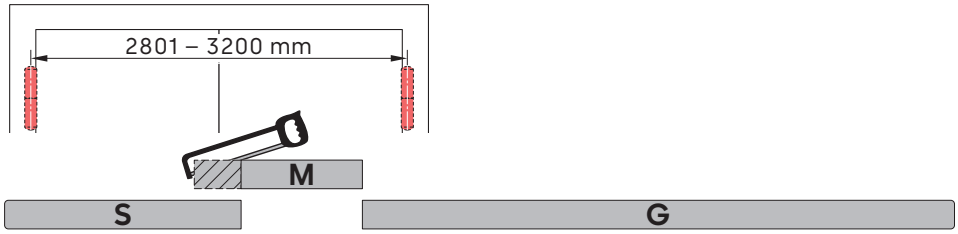
2801 – 3200 mm
M
S
G

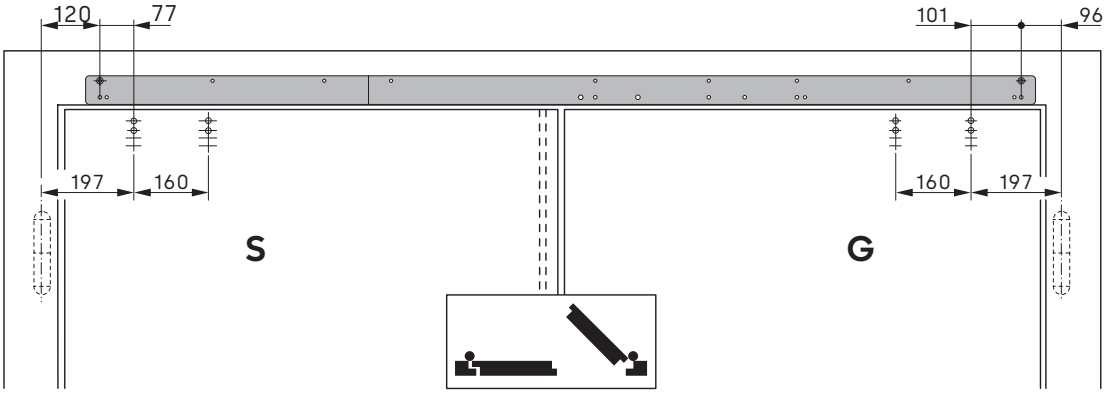
120
77
101
96
197
160
160
197
S
G