dormakaba

ES PROLINE
Skydedørsautomatik

Teknisk produktbrochure

Indholdsfortegnelse

ES PROLINE

Den nye generation af skydedørsautomatik 4

Data og egenskaber 6

Skydedørsautomatik med og uden FST-funktionen til flugtveje

Systemmål og maks. vægt af dørblad 8

Tekniske data for skydedørsautomatisk 9

Hovedprofiler 10

Skematisk illustration af dørtværsnit 10

Forbindelser med CAN-busteknologi 11

Konventionelle teknologiforbindelser 11

Teleskopisk skydedørsautomatisk med og uden FST-funktionen til flugtveje

Systemmål og maks. vægt af dørblad 12

Tekniske data for teleskopisk skydedørsautomatik 13

Hovedprofiler 14

Skematisk illustration af dørtværsnit 14

Forbindelser med CAN-busteknologi 15

Konventionelle teknologiforbindelser 15

Låseenheder 16

Beklædningsvarianter 17

Funktioner i primær styreenhed og funktioner i valgfrit udvidelsesmodul 18

Door Pilot-app 19

Tilbehør

Programvælgere 20

Aktiveringskontakter 21

Nøgleafbryder 22

Nødaktiveringsknapper 23

Dækramme til knapper og kontakter 23

Aktiv infrarød sensor og kombinerede sensorer 2 4

Tilbehør til aktiv infrarød sensor og kombinerede sensorer 2 5

ES PROLINE

Den nye generation af skydedørsautomatik – effektiv, hurtig og netværksforbunden.

Det nye ES PROLINE-drivsystem til automatiske skydedøre er den ideelle løsning til næsten alle anvendelser og brugsområder. Det har mange forbedrede funktioner og attributter sammenlignet med det tidligere drivsystem. Systemets modulære struktur gør det muligt at anvende det med klassiske skydedøre, skydedøre med flugtvejsfunktioner og med teleskopiske skydedøre.

ES PROLINE er en sund investering for fremtiden. Dette drivsystem gør noget ved aktuelle emner såsom bæredygtighed og digitalisering. ES PROLINE overholder også de gældende europæiske og tyske standarder og sikkerhedsforskrifter, henholdsvis DIN 18650 og EN 16005.

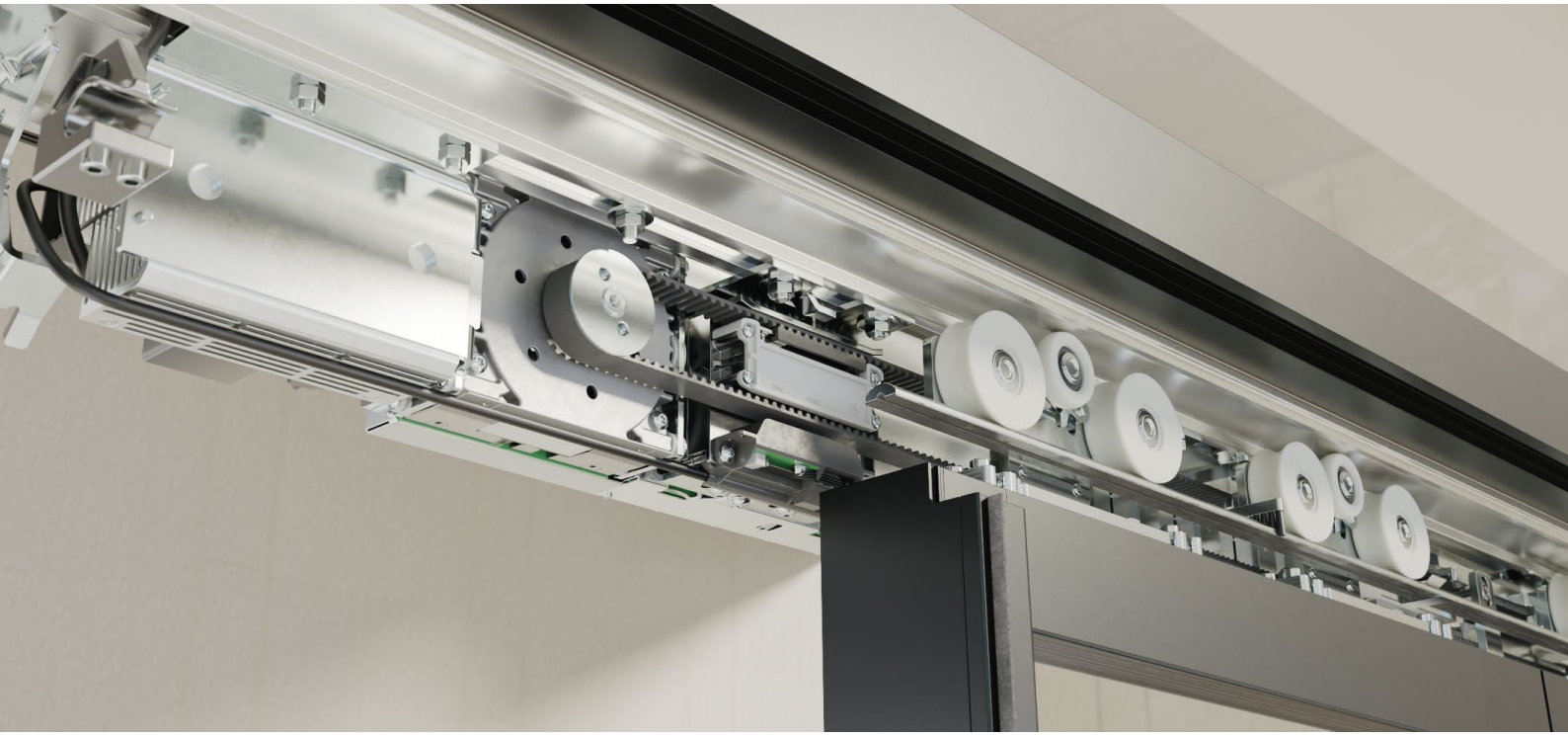

Ydeevne

ES PROLINE er udstyret med moderne dormakaba-motorteknologi med Direct Drive til dynamisk åbning og lukning af skydedøre. ES 400 PRO-drivmodellen kan bruges til dørblade med en vægt på op til 2 x 200 kg.

Holdbar

Verificeret dormakaba-kvalitet er målet for ES PROLINE. Dette driv-system har bestået tests, der involverede **1,5 millioner åbnings- og lukkecyklusser**. Dette forlænger levetiden for døre med 50 %.

Hurtig

ES PROLINE åbner og lukker automatiske skydedøre hurtigt. Dette sikrer et jævnt flow af brugere selv i områder med stor trafikmængde. Det bidrager også til at reducere energitab forårsaget af åbne døre.

ES PRO til skydedørssystemer ST

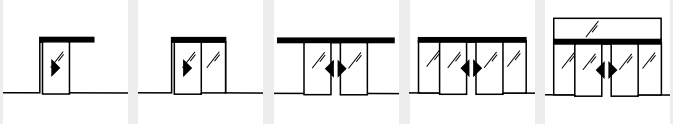

ES PRO T til teleskopiske skydedørssystemer TST

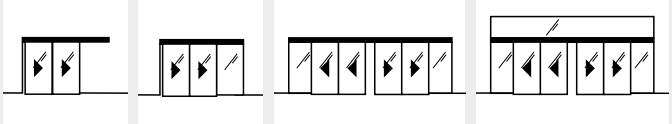

Modulært

Det tilpasningsdygtige ES PROLINE kan bruges til at opfylde forskellige krav til automatiske skydedøre. Modulsættet kan kombineres universelt med standarddøre, flugtvejsdøre og teleskopiske skydedøre. Konvertering af eksisterende systemer (dormakaba ES 200) er ret ligetil.

ES PROLINE EASY
Løsning på adgangsniveau med Direct Drive Unit (DDU).

ES PROLINE
Til standardskydedøre med dørblade, der vejer op til 2 x 200 kg og valgfrie udvidelsesmoduler.

ES PROLINE FST
Til skydedøre brugt på flugtveje med dørblade, der vejer op til 2 x 200 kg og valgfrie udvidelsesmoduler.

Bæredygtigt

Det modulære ES PROLINE-system er økonomisk og anvender dormakaba-motorteknologien Direct Drive. Derudover er emballagematerialet 100 % genanvendeligt.

Lydløs

Dens gearløse motor betyder, at ES PROLINE åbner og lukker skydedøre ekstremt stille. Dette gør den ideel til brug på steder, der er særligt følsomme over for støj.

Forbundet

ES PROLINE-drevet kan udstyres med et modul, der gør det muligt at styre det med en app. Appen giver også yderligere nyttige oplysninger og et direkte link til dormakabas service.

ES PROLINE
Data og egenskaber

Styremodul		**ES 250 PRO** **ES 400 PRO** **ES 250 PRO T** **ES 400 PRO T**	**ES 250 PRO FST** **ES 400 PRO FST** **ES 250 PRO T FST** **ES 400 PRO T FST**	**ES 250 PRO EASY** **ES 250 PRO T EASY**
Moduldesign		●	●	●
Funktionsprogrammer	– Fra	●	●	●
	– Automatisk	●	●	●
	– Permanent åben	●	●	●
	– Delvist åben	●	●	●
	– Afslut	●	●	●
Automatisk bakning		●	●	●
Tilslutning til sikring af passagen (på begge sider)		●	●	●
Testet i henhold til EN 16005/DIN 18650		●	●	●
Sikring af primær og sekundær lukkekant(er) i henhold til EN 16005/DIN 18650		●	●	●
Grundlæggende parametre indstillet ved hjælp af integreret display og knapper		●	●	●
Parameterisering via Operator Service-grænseflade (OSI)		●	●	●
Door Pilot-grænseflade		○	○	○
Automatisk åbning/lukning ved strømabrydelse (hvis der bruges et batterisæt)		●/ ●	●/– (Batterisæt medfølger som standard)	●/ ●
Nødbatteridrift (hvis der bruges et batterisæt)		●	–	●
24 V DC-udgang til tilbehør		●	●	●
Læsbar fejlhukommelse med fejlkoder		●	●	●
CAN-grænseflade til tilslutning af en programvælger		●	●	●
CAN-grænseflade til tilslutning af yderligere CAN-buskomponenter		●	●	–
Multiporte til tilslutning af tilbehørskomponenter		4	4	2
Funktioner*				
Apoteksfunktion		●	●	–
Signalkontakter for dørstatus		●	●	●
Paniklukning (overhold regionale bestemmelser!)		●	●	–
Dørklokkekontakt		●	●	–
Regulering af luftsluse		●	–	–
Synkron drift		●	●	–
Sikkerhedsdeaktivering		●	●	–
Nat-/bankfunktion		●	●	●
Nødåbning		–	●	–
Nødstop		●	–	–
Konfigurerbar delvis åbningsafstand		●	●	●
Skub og gå		●	●	–
Luk/åbn ved funktionsfejl		●	●	–
Kontaktfunktion til brandvæsen		●	●	–

*Funktionerne kan implementeres af den primære styreenhed eller af de 4 I/O-moduler. Se side 18 for yderligere oplysninger

Styremodul	ES 250 PRO ES 400 PRO ES 250 PRO T ES 400 PRO T	ES 250 PRO FST ES 400 PRO FST ES 250 PRO T FST ES 400 PRO T FST	ES 250 PRO EASY ES 250 PRO T EASY
SiAK-udvidelsesmodul (sikkerhed og aktivering)**			
Til tilslutning af konventionelle (ikke kompatible med CAN-bus) sikkerheds- og aktiveringssensorer	○	○	-
Udvidelsesmodul for programvælger (MS)**			
Til tilslutning af konventionelle (ikke kompatible med CAN-bus) programvælgere	○	○	-
Hjælpeudstyr			
Elektromekanisk bæltelåsenhed	○	○	○
Manuel låseudløser til elektromekanisk låseenhed	○	○	○
Magnetisk låseenhed, fri for stop	○	○	-
Elektromotorisk kroglåseenhed (op til RC3)	○	○	-
Manuel låseudløser til elektromotorisk kroglåseenhed	○	○	-
Batterisæt	○	●	○
Nødstrømforsyning UPS (ekstern)	○	○	○
Modul til tilslutning til LON-/LAN-bygningsstyringssystemer	○	○	-
Potentialfri relækontakt	○	○	○

● som standard○ valgfrit

**Yderligere oplysninger om udvidelsesmodulerne findes på side 18

Skydedørsautomatik
med og uden FST-funktion til flugtvej

Det innovative drivsystem til ES PROLINE-skydedør kan bruges til klassiske skydedørsanvendelser med enkelt blad eller dobbeltblad uden en kobling. Den kan også bruges på flugtvejs- og nødudgangsdøre samt med særligt tunge dørblade.

Systemmål og maks. dørbladsvægt

	1 blad		2 blade	
Dørparametre	**ES 250 PRO ES 250 PRO FST ES 250 PRO EASY**	**ES 400 PRO ES 400 PRO FST**	**ES 250 PRO ES 250 PRO FST ES 250 PRO EASY**	**ES 400 PRO ES 400 PRO FST**
Maks. dørbladsvægt	1 x 125 kg	1 x 250 kg	2 x 125 kg	2 x 200 kg
Fri passagebredde LW*	700 - 3.000 mm		800 - 3.000 mm	
Fri passagehøjde LH	2.000 - 3.000 mm		2.000 - 3.000 mm	

Anslået vægt af dørblad

Dørbladsvægt

$$\frac{\text{LH [m] x LW [m] x glasvægt [kg/m}^2\text{]}}{\text{Antal dørblade}}$$

Normal glasvægt: 10 mm glastykkelse f.eks. hærdet sikkerhedsglas 10: 25 kg/m², 12 mm glastykkelse f.eks. termoruder 22, 2 x lamineret sikkerhedsglas 6: 30 kg/m²

*Den mindste frie passagebredde for flugtvejsskydedøre er angivet i de relevante regionale byggekoder og kan variere. De maksimalt gennemførlige mål er underlagt de respektive dørplaner og -krav og afhænger også af det valgte profilsystem.

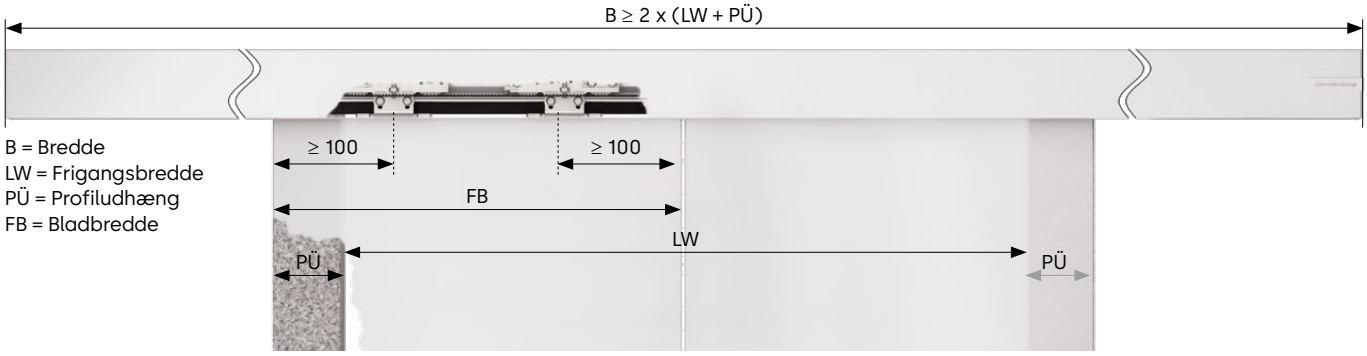

B = Bredde
LW = Frigangsbredde
PÜ = Profiludhæng
FB = Bladbredde

Flugtvejsskydedøre er kun godkendt, hvis de installeres med typegodkendte dormakaba-profilsystemer.

01 Batteri
02 Grænseflade for dørpilot
03 Udvidelsesmoduler
04 Drivenhed
05 Strømforsyning

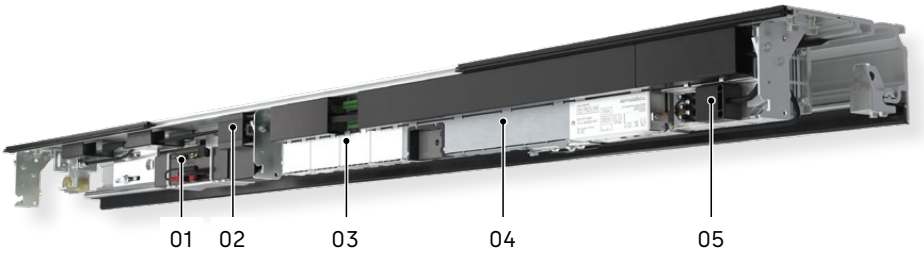

Tekniske data for skydedørsautomatik

	Standardskydedør			Flugtsvejsskydedør	
Dørparametre	**ES 250 PRO**	**ES 400 PRO**	**ES 250 PRO EASY**	**ES 250 PRO FST**	**ES 400 PRO FST**
Min. automatiklængde	2 LW	2 LW	2 LW	2 LW	2 LW
Automatikdybde i mm	180	180	180	180	180
Automatikhøjde i mm	100	100	100	100	100
Bruges i flugtveje og nødudgange i overensstemmelse med EN 16005	-	-	-		
Kraftbegrænsning i henhold til EN 16005/DIN 18650	●	●	●	●	●
Driftsstøj	<47 dB(A)	<47 dB(A)	<47 dB(A)	<47 dB(A)	<47 dB(A)
Indstillinger					
Åbningshastighed (justerbar i trin)	10 - 70 cm/s	10 - 90 cm/s	10 - 70 cm/s	ca. 20 - 70 cm/s	ca. 20 - 90 cm/s
Lukkehastighed (justerbar i trin)	10 - 70 cm/s	10 - 90 cm/s	10 - 70 cm/s	10 - 70 cm/s	10 - 90 cm/s
Lav hastighed ÅBN	0 - 9 cm/s	0 - 9 cm/s	–	0 - 9 cm/s	0 - 9 cm/s
Lav hastighed LUK	3 - 9 cm/s	3 - 9 cm/s	–	3 - 9 cm/s	3 - 9 cm/s
Hold åbentid, Hold åbentid for nat/bank	0 - 180 sek	0 - 180 sek	0 - 180 sek	0 - 180 sek	0 - 180 sek
Åbningsforsinkelse, nat/bank	0 - 10 sek	0 - 10 sek	–	0 - 10 sek	0 - 10 sek
Delvis åbning	25 - 300 cm	25 - 300 cm	25 - 300 cm	25 - 300 cm	25 - 300 cm
Kørsel ved lav hastighed ÅBN/LUK	0 - 30 cm	0 - 30 cm	0 - 30 cm	0 - 30 cm	0 - 30 cm
Strømforsyning					
Forsyningsspænding	230 V, 50/60 Hz	230 V, 50/60 Hz	230 V, 50/60 Hz	230 V, 50/60 Hz	230 V, 50/60 Hz
Strømforbrug	130 W	180 W	130 W	130 W	180 W
Linjesikring på stedet	10 A	10 A	10 A	10 A	10 A
Beskyttelsesklasse	IP 20	IP 20	IP 20	IP 20	IP 20
Strømforsyning til eksternt udstyr under netværksforhold	24 V DC/2 A	24 V DC/2 A	27 V DC/1 A	24 V DC/2 A	24 V DC/2 A
Strømforsyning til eksternt udstyr i tilfælde af strømafbrydelse (batteridrift)	Valgfrit 21–27 V DC/2 A	Valgfrit 21–27 V DC/2 A	Valgfrit 21–27 V DC/1 A	21-27 V DC/2 A	21-27 V DC/2 A
Temperaturområde	-20 - + 60 °C	-20 - + 60 °C	-20 - + 60 °C	-20 - + 60 °C	-20 - + 60 °C
Tilladt luftfugtighed (relativ) (ikke-kondenserende)	maks. 93 %	maks. 93 %	maks. 93 %	maks. 93 %	maks. 93 %
Standardisering og test					
I overensstemmelse med lavspændingsdirektivet og EMC-direktivet	●	●	●	●	●
Overvågning af sekundære lukkekanter verificeret til at opfylde tysk standard DIN 18650 og EN 16005.	●	●	●	●	●
Fremstillet efter ISO 9001	●	●	●	●	●
Miljøvaredeklaration i henhold til ISO 14025; erklæringsindehaver: Institut Bauen und Umwelt e.V.	●	●	●	●	●

Hovedprofiler

Profiler til 100 mm og 120 mm drivhøjder, til korridor- eller væginstallation, gør det muligt at tilpasse systemet til alle tænkelige anvendelsesområder. Det grundlæggende mekaniske system har et lavt antal komponenter og er ens for begge drivhøjder.

Profiler til korridorinstallation: 100 mm

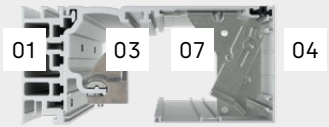

Profiler til væginstallation: 100 mm

Profiler til væginstallation: 100 mm med sensorhus

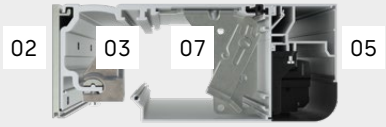

Profiler til korridorinstallation: 120 mm

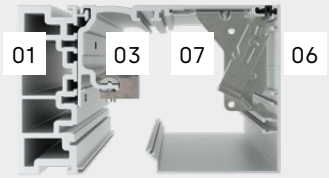

Profiler til væginstallation: 120 mm

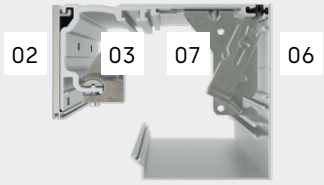

01 Aluminiumsdrager
02 Monteringsprofil
03 Hovedprofil
04 Indvendigt hus til 100 mm drivhøjde
05 Sensorhus til 100 mm drivhøjde
06 Indvendigt hus til 120 mm drivhøjde
07 Dækbeslag

Skematisk illustration af dørtværsnit (automatik og skydepanel)

Skematisk illustration af dørtværsnit: vægmonteret, drivhøjde 100 mm

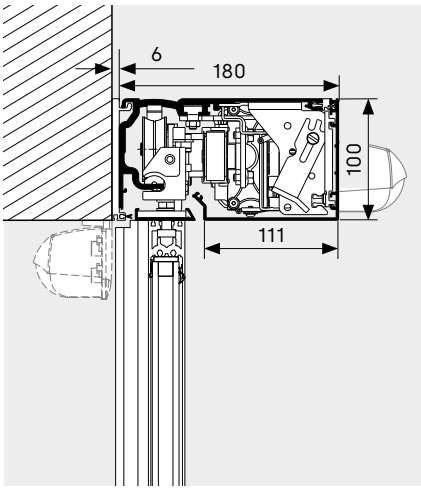

Skematisk illustration af dørtværsnit: vægmonteret, sensorhus, drivhøjde 100 mm

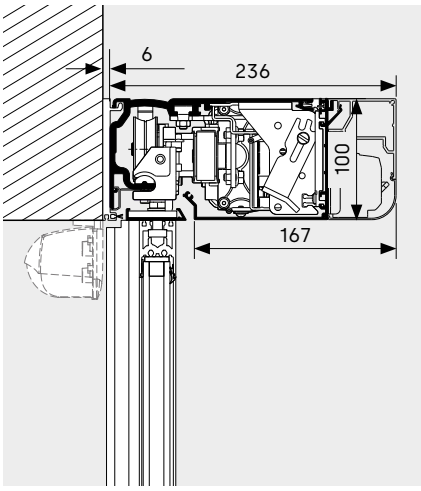

Skematisk illustration af dørtværsnit: vægmonteret, drivhøjde 120 mm

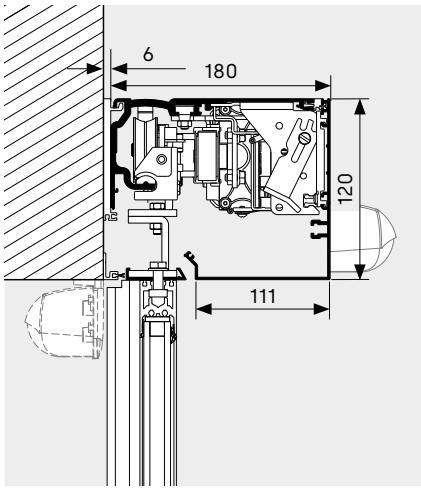

Forbindelser med CAN-busteknologi

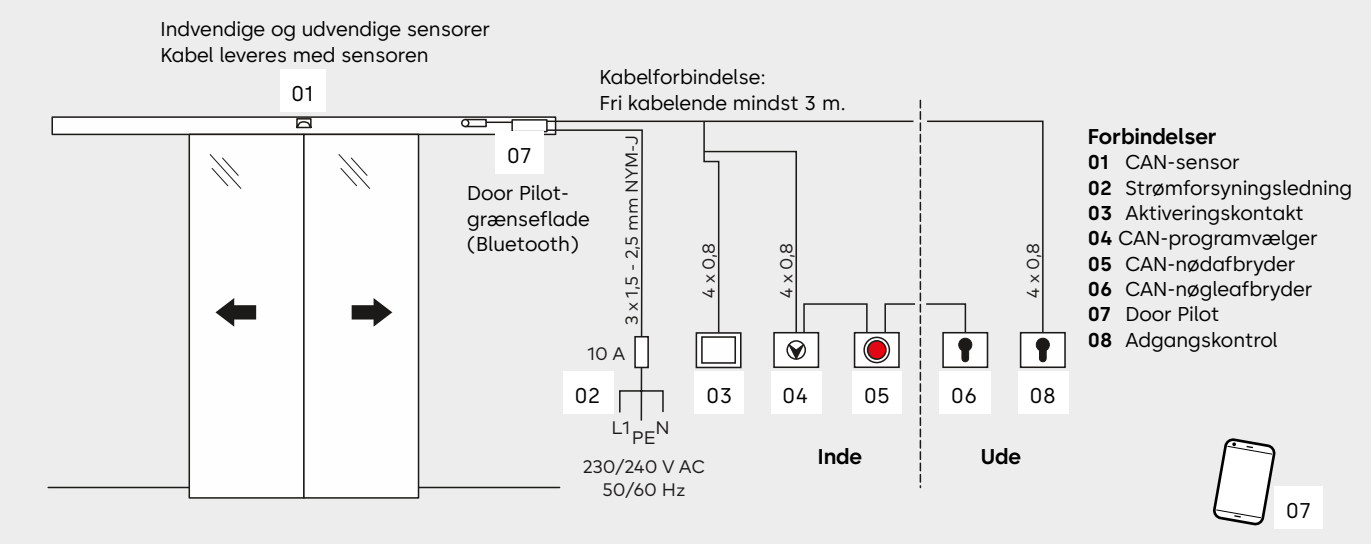

Konventionelle teknologiforbindelser

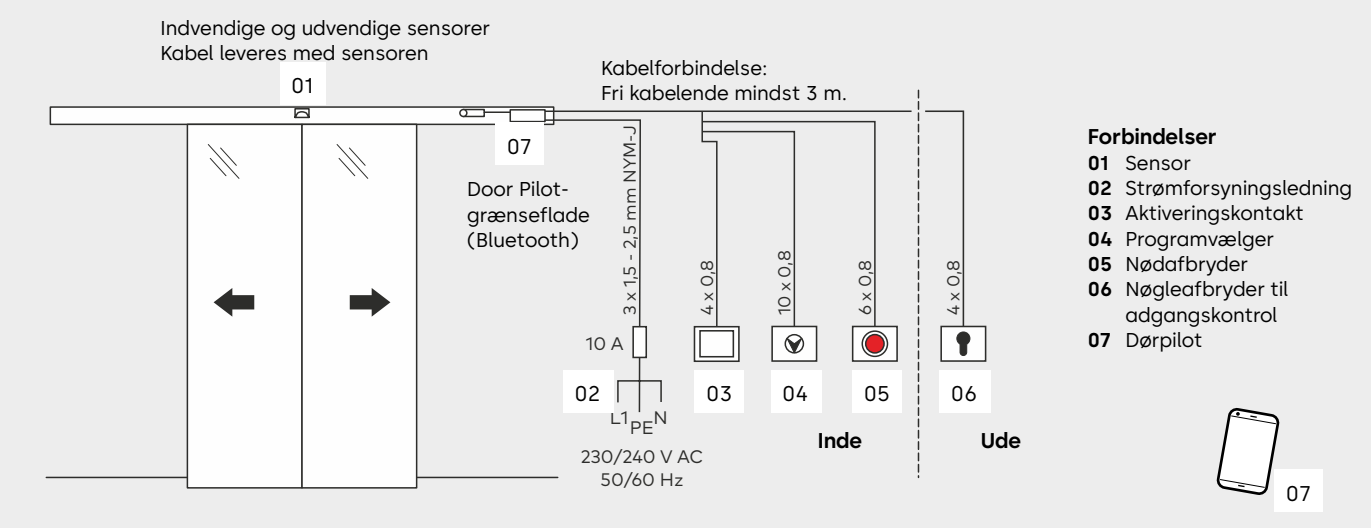

Teleskopisk skydedørsautomatisk
med og uden FST-funktion til flugtvej

Teleskopisk skydedørsautomatik kan bruges til at konstruere brede passager med relativt smalle systemer. Og det er ikke den eneste grund til, at de er så alsidige: De kan også bruges til flugtvejs- og nødudgangsdøre med åbningsbredde på op til 4.000 mm.

Systemmål og maks. dørbladsvægt

	2 blade		**4 blade**	
Dørparametre	**ES 250 PRO T ES 250 PRO T FST ES 250 PRO T EASY**	**ES 400 PRO T ES 400 PRO T FST**	**ES 250 PRO T ES 250 PRO T FST ES 250 PRO T EASY**	**ES 400 PRO T ES 400 PRO T FST**
Maks. dørbladsvægt	2 x 65 kg	2 x 100 kg	4 x 65 kg	4 x 100 kg
Fri passagebredde LW*	800 - 2.400 mm		1.400 - 4.000 mm	
Fri passagehøjde LH	2.000 - 3.000 mm		2.000 - 3.000 mm	

Anslået vægt af dørblad

Dørbladsvægt $\frac{\text{LH [m] x LW [m] x glasvægt [kg/m}^2\text{]}}{\text{Antal dørblade}}$

Normal glasvægt: 10 mm glastykkelse f.eks. hærdet sikkerhedsglas 10: 25 kg/m², 12 mm glastykkelse f.eks. termoruder 22, 2 x lamineret sikkerhedsglas 6: 30 kg/m² Der kræves en drivaffjedring fra en bladvægt på 2 x 75 kg eller 4 x 75 kg.

*Den mindste frie passagebredde for flugtvejsskydedøre er angivet i de relevante regionale byggekoder og kan variere. De maksimale gennemførlige mål er underlagt de respektive dørplaner og -krav og afhænger også af det valgte profilsystem.

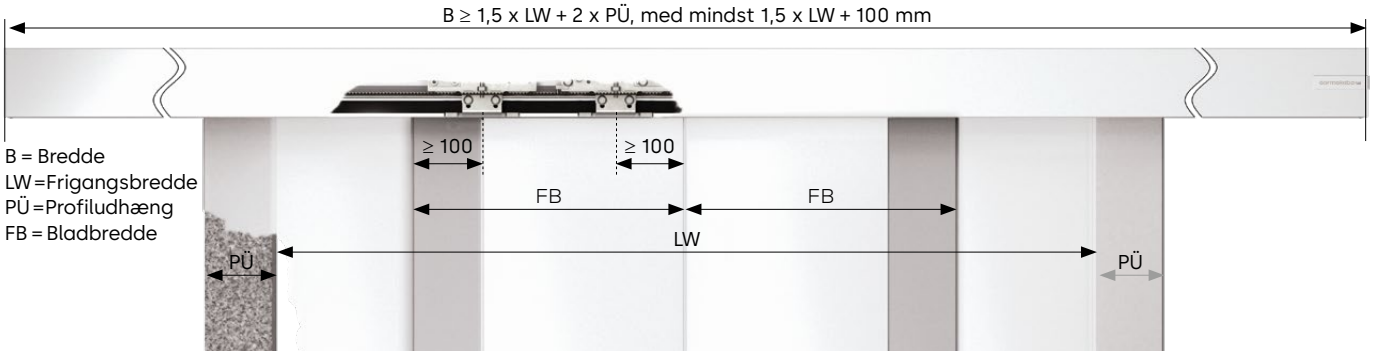

Flugtvejsskydedøre er kun godkendt, hvis de installeres med typegodkendte dormakaba-profilsystemer.

01 Batteri
02 Grænseflade for dørpilot
03 Udvidelsesmoduler
04 Drivenhed
05 Strømforsyning

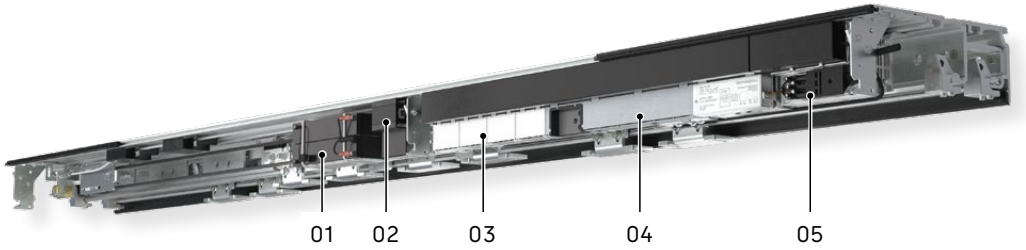

Tekniske data for teleskopisk skydedørsautomatik

	Standardskydedør			Flugtsvejsskydedør	
Dørparametre	**ES 250 PRO T**	**ES 400 PRO T**	**ES 250 PRO T EASY**	**ES 250 PRO FST**	**ES 400 PRO FST**
Min. automatiklængde	1,5 LW+100	1,5 LW+100	1,5 LW+100	1,5 LW+100	1,5 LW+100
Automatikdybde i mm	252	252	252	252	252
Automatikhøjde i mm	100	100	100	100	100
Bruges i flugtveje og nødudgange i overensstemmelse med EN 16005	-	-	-		
Kraftbegrænsning i henhold til EN 16005/DIN 18650	●	●	●	●	●
Driftsstøj	<47 dB(A)	<47 dB(A)	<47 dB(A)	<47 dB(A)	<47 dB(A)
Indstillinger					
Åbningshastighed (justerbar i trin)	10 - 70 cm/s	10 - 90 cm/s	10 - 70 cm/s	ca. 20 - 70 cm/s	ca. 20 - 90 cm/s
Lukkehastighed (justerbar i trin)	10 - 70 cm/s	10 - 90 cm/s	10 - 70 cm/s	10 - 70 cm/s	10 - 90 cm/s
Lav hastighed ÅBN	0 - 9 cm/s	0 - 9 cm/s	–	0 - 9 cm/s	0 - 9 cm/s
Lav hastighed LUK	3 - 9 cm/s	3 - 9 cm/s	–	3 - 9 cm/s	3 - 9 cm/s
Hold åbentid, Hold åbentid for nat/bank	0 - 180 sek	0 - 180 sek	0,5 - 30 sek	0 - 180 sek	0 - 180 sek
Åbningsforsinkelse, nat/bank	0 - 10 sek	0 - 10 sek	–	0 - 10 sek	0 - 10 sek
Delvis åbning	25 - 400 cm	25 - 400 cm	25 - 400 cm	25 - 400 cm	25 - 400 cm
Kørsel ved lav hastighed ÅBN/LUK	0 - 30 cm	0 - 30 cm	0 - 30 cm	0 - 30 cm	0 - 30 cm
Strømforsyning					
Forsyningsspænding	230 V, 50/60 Hz	230 V, 50/60 Hz	230 V, 50/60 Hz	230 V, 50/60 Hz	230 V, 50/60 Hz
Strømforbrug	130 W	180 W	130 W	130 W	180 W
Linjesikring på stedet	10 A	10 A	10 A	10 A	10 A
Beskyttelsesklasse	IP 20	IP 20	IP 20	IP 20	IP 20
Strømforsyning til eksternt udstyr under netværksforhold	24 V DC/2 A	24 V DC/2 A	27 V DC/1 A	24 V DC/2 A	24 V DC/2 A
Strømforsyning til eksternt udstyr i tilfælde af strømafbrydelse (batteridrift)	Valgfrit 21–27 V DC/2 A	Valgfrit 21–27 V DC/2 A	Valgfrit 21–27 V DC/1 A	21-27 V DC/2 A	21-27 V DC/2 A
Temperaturområde	-20 - + 60 °C	-20 - + 60 °C	-20 - + 60 °C	-20 - + 60 °C	-20 - + 60 °C
Tilladt luftfugtighed (relativ) (ikke-kondenserende)	maks. 93 %	maks. 93 %	maks. 93 %	maks. 93 %	maks. 93 %
Standardisering og test					
I overensstemmelse med lavspændingsdirektivet og EMC-direktivet	●	●	●	●	●
Overvågning af sekundære lukkekanter verificeret til at opfylde tysk standard DIN 18650 og EN 16005.	●	●	●	●	●
Fremstillet efter ISO 9001	●	●	●	●	●
Miljøvaredeklaration i henhold til ISO 14025; erklæringsindehaver: Institut Bauen und Umwelt e.V.	●	●	●	●	●

Hovedprofiler

Profiler til installationshøjder på 100 mm og 120 mm, til korridor- eller væginstallation, kan tilpasses alle tænkelige anvendelsesområder. Det grundlæggende mekaniske system, med et lavt antal komponenter, er ens for begge installationshøjder.

01 Aluminiumsdrager
02 Monteringsprofil
03 Hovedprofil
04 Indvendigt hus til 100 mm drivhøjde
05 Sensorhus til 100 mm drivhøjde
06 Indvendigt hus til 120 mm drivhøjde
07 Dækbeslag

Profiler til korridorinstallation: 100 mm

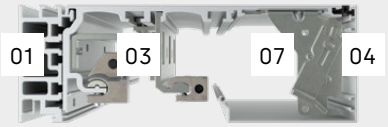

Profiler til væginstallation: 100 mm

Profiler til væginstallation: 100 mm med sensorhus

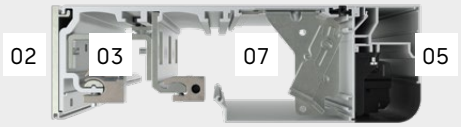

Profiler til korridorinstallation: 120 mm

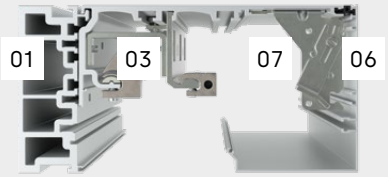

Profiler til væginstallation: 120 mm

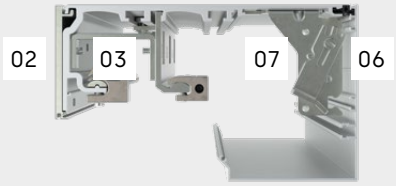

Yderligere styreskinne for ophæng
Hvis dørbladets vægt overstiger 75 kg, kræves brug af en ophængning af styreskinnen. Stærkt anbefalet fra 3 m åbningsbredde.

Skematisk illustration af dørtværsnit (automatik og skydepanel)

Skematisk illustration af dørtværsnit: vægmonteret, drivhøjde 100 mm

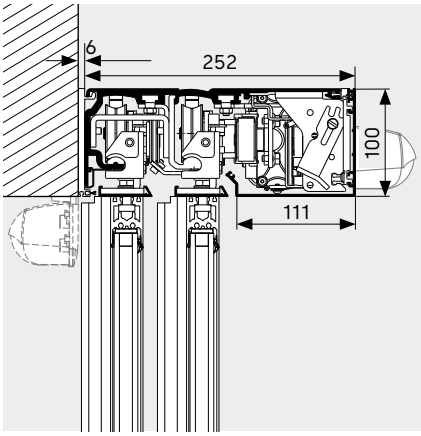

Skematisk illustration af dørtværsnit: vægmonteret, sensorhus, drivhøjde 100 mm

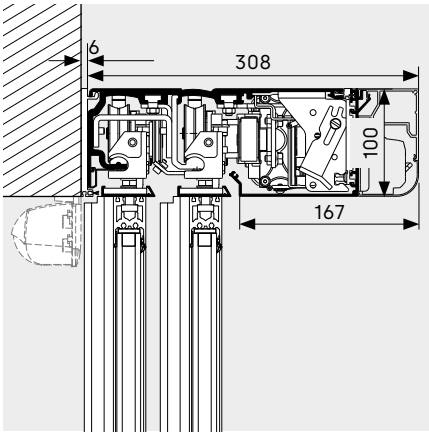

Skematisk illustration af dørtværsnit: vægmonteret, drivhøjde 120 mm

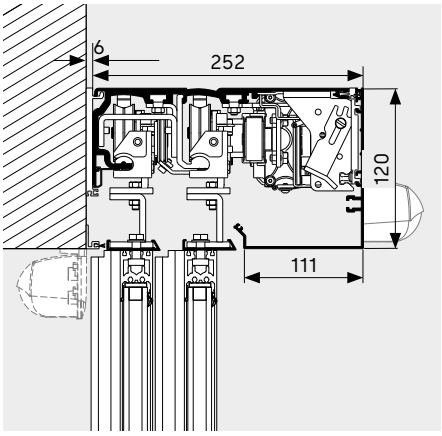

Forbindelser med CAN-busteknologi

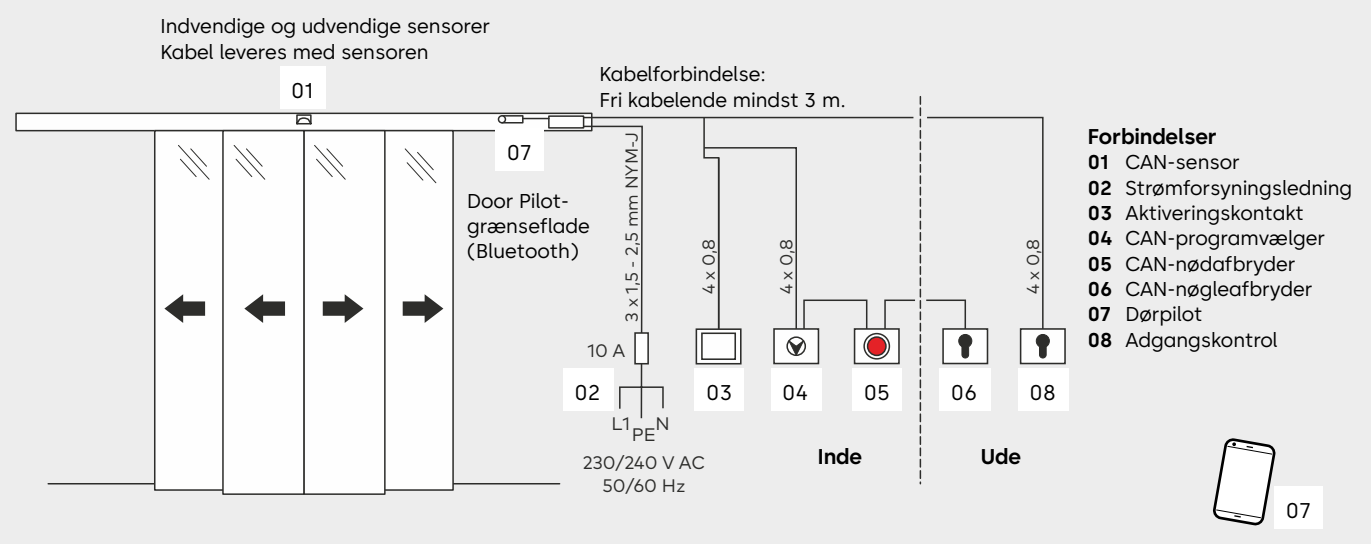

Konventionelle teknologiforbindelser

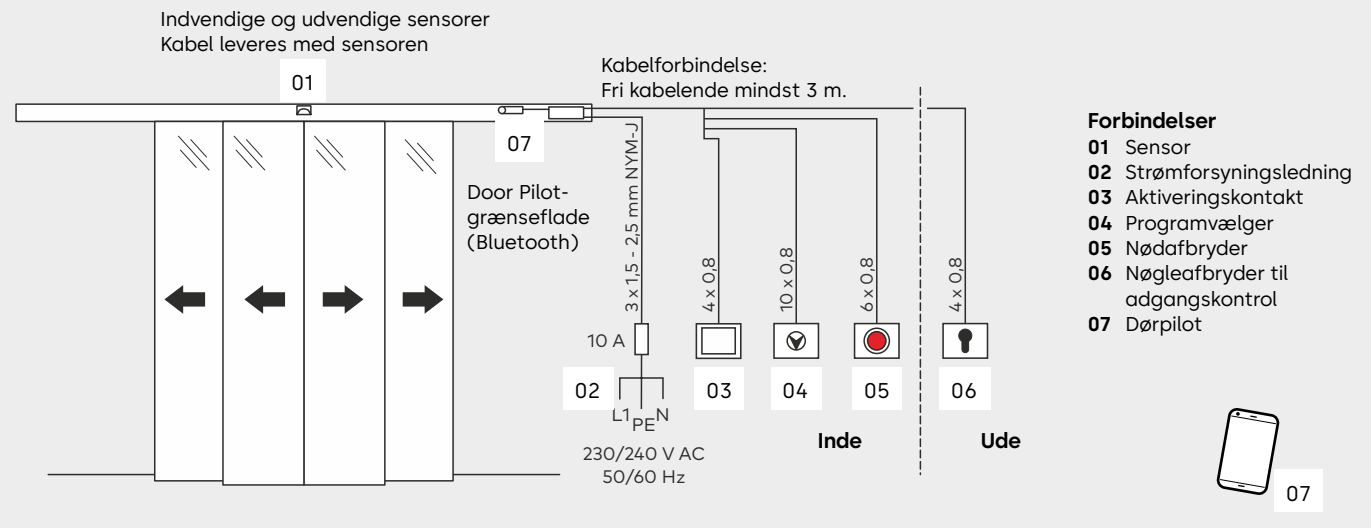

Låseenheder

dormakaba tilbyder en række varianter af låseenhed til ES PROLINE for at forhindre uautoriseret adgang til bygninger ved at åbne skydedøren.

Elektromekanisk bælteláseenhed
Den selvjusterende låseenhed er fastgjort direkte til automatikkens drivenhed. Standard signalkontakter for låsestatus øger dørens driftsmæssige sikkerhed. Låseenhedsfunktionen er fra fabrikken konfigureret til at være bistabil. Det betyder, at låseenhedens status bibeholdes i tilfælde af strømafbrydelse. Versioner med andre funktioner (monostabil med Failsafe: åbner låseenheden i tilfælde af strømsvigt og Failsecure: lukker låseenheden i tilfælde af strømsvigt) er også tilgængelige.

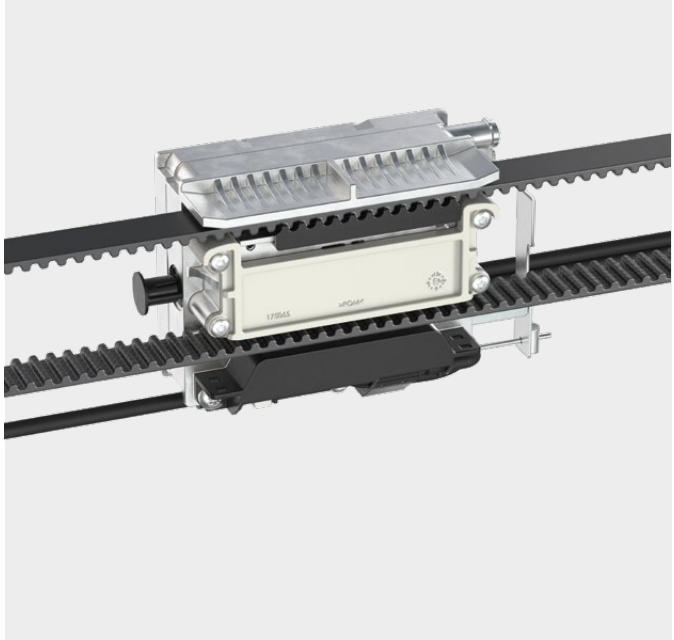

Magnetisk låseenhed (FIA) til flugtvej og nødudgangsdøre
Ved brug af magnetlåsen og ES PROLINE-styrevarianten kan du låse en flugtvejsskydedør i alle automatiske programvælgerpositioner, også når der er personer til stede i bygningen. Låseenhedssystemet er typegodkendt af det tyske tekniske tilsyn og kræver ikke godkendelse i hvert enkelt tilfælde. Denne variant er velegnet til alle ejendomme, der bruges 24 timer om dagen, såsom selvbetjeningsområder i banker, hoteller, hospitaler, skoler mv. Enhver person kan forlade bygningen sikkert i tilfælde af en nødsituation, og døren yder beskyttelse mod ubudne gæster.

Elektromotorisk kroglåseenhed
Denne særligt robuste flerpunktslås giver et meget højt niveau af indbrudsbeskyttelse for standardskydedøre og døre i modstandsklasse RC2/RC3 (døre med øget indbrudssikring er udstyret med disse låseenheder som standard). Solide svingbolte er udvidet med en motor for at låse døren. Mekaniske oplåsningsenheder til åbning af døre manuelt er tilgængelige som ekstraudstyr.

Følgende gælder for alle typer mekaniske låse til døre, der anvendes i flugtveje og nødudgange: låsning er kun tilladt, hvis der ikke er personer i bygningen.

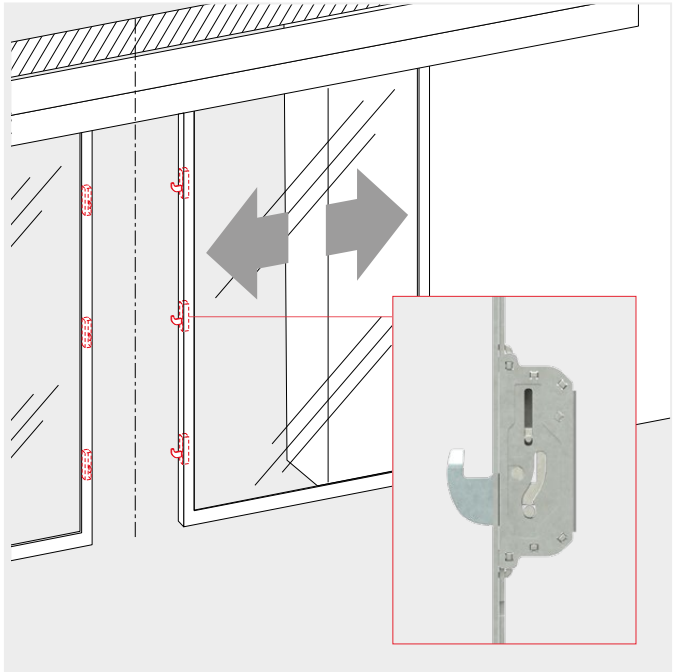

Beklædningsvarianter

Standardhus
Standardhuset til ES PROLINE-automatik fås i to forskellige versioner (højde 100 mm, 120 mm). Et dækselbeslag medfølger som standard og gør det muligt at åbne huset i tre forskellige positioner.

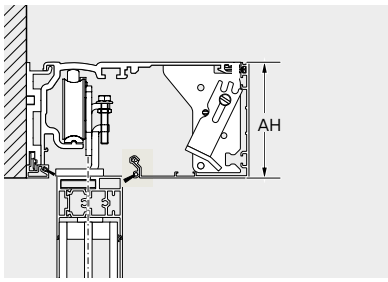

Sensorhus
Sensorhuset er den rigtige løsning, når det kommer til premium designkrav. Det skaber et slankt udseende til døre med 100 mm kørehøjder. Aktiverings- og sikkerhedssensorer er integreret i drivsystemet. Der er ikke behov for forstyrrende ekstra enheder og synlige komponenter. Sensorhuset er godkendt til døre med fri passagehøjde på maks. 3.000 mm.

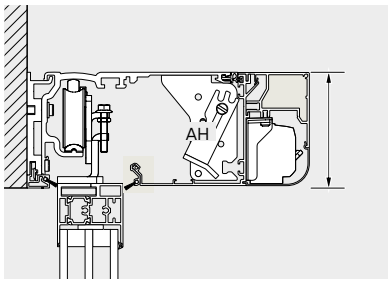

Integreret hus
Integreret hus gør det muligt at skjule ES PROLINE-automatikken elegant i forsænkede lofter. Automatikdækslet kan tages af nedefra for at give nem adgang til alle komponenter, når der udføres vedligeholdelsesopgaver. Særlige tilbehørssæt gør det muligt at integrere sikkerhedssensorerne i dækslet, så hele højden af passageområdet kan bruges.

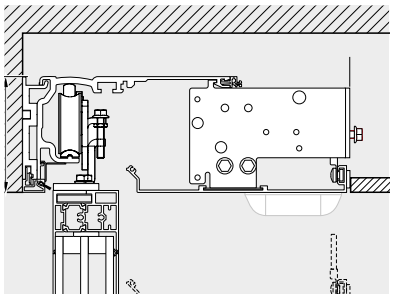

Ekstra skinneophæng
Fås som ekstraudstyr, f.eks. til særlig tung ovenlysvægt.

Funktioner i primær styreenhed og funktioner i valgfrit udvidelsesmodul

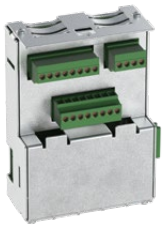

En lang række funktioner kan allerede anvendes ved at bruge den primære styreenhed til ES PROLINE-skydedørsautomatikken. De valgfrie udvidelsesmoduler kan bruges til at implementere forskellige specialfunktioner og forbinde konventionelt tilbehør, der ikke er baseret på CAN-busteknologi.

Primær styreenhed	PRO	PRO FST	PRO EASY
Apoteksfunktion/apoteksdøråbning Døren kan låses i en delvis åben position, bortset fra når programvælgeren er i positionen "Fra". Dette giver et apotek mulighed for at udlevere varer sikkert uden for åbningstid f.eks.	●	●	–
Signalkontakter for dørstatus Denne funktion udsteder dørstatusser. F.eks Dør åben/lukket/låst, system OK, aktuel dørposition.	●	●	●
Paniklukning Denne funktion lukker døren med det samme og deaktiverer passagesikkerhed og kraftbegrænsning. Denne funktion er kun tilladt i visse lande (overhold regionale regler).	●	–	–
Dørklokkekontakt Til tilslutning af en dørklokke på stedet eller en hørbar indikator.	●	●	–
Luftslusefunktion Dørene kan skiftes til at fungere som en personlig aflåsning (ikke til flugtvejssystemer).	●	–	–
Synkron drift F.eks. kan to døre, der åbner på den ene side, skiftes til at fungere som en stor, dobbeltfløjet dør. Dette giver mulighed for at opnå særligt store åbningsafstande eller høje dørbladsvægte.	●	●	–
Sikkerhedsdeaktivering Døren kan åbnes eller lukkes ved at trykke på en knap.	●	●	–
Nat-/bankfunktion Tillader tilslutning af adgangskontrol, nøgleafbrydere osv. med programvælgeren i positionen "Fra". Døren låses op – åbner – lukker – låser.	●	●	●
Nødåbning	–	●	–
Nødstop	●	–	–
Konfigurerbar delvis åbningsafstand	●	●	●
Skub og gå Et åbningssignal kan udløses ved forsigtigt at trykke på dørbladet.	●	●	–
Lås op/lås i tilfælde af funktionsfejl I tilfælde af systemfejl kan en dør bevidst udløses til at lukke og låse eller låse op og åbne.	●	●	–
Brandvæsensfunktion Bruges til bevidst at åbne og lukke en dør via en separat signalindgang.	●	●	–

● Funktionen kan implementeres via de fire programmerbare ind- og udgange. – Funktionen kan ikke implementeres

Udvidelsesmoduler	PRO	PRO FST	PRO EASY
4 I/O-udvidelsesmodul 4 I/O-modulet kan håndtere fire indgange og fire udgange. Den primære styreenheds funktioner kan implementeres, hvis forbindelserne til den primære styreenhed allerede er tildelt. Der kan kun bruges ét modul ad gangen.	○	○	–
SiAK-udvidelsesmodul (sikkerhed og aktivering) SiAK-udvidelsesmodulet (sikkerhed og aktivering) bruges til at forbinde konventionelt tilbehør som f.eks. sensorer og radardetektorer. Sikkerhedssensorer kan tilsluttes hovedlukkekanten (MCE) eller den sekundære lukkekant (SCE). To moduler er nødvendige for at kombinere disse sikkerhedsfunktioner (MCE/SCE).	○	○	–
Udvidelsesmodul til programvælger (MS) Bruges til at tilslutte en konventionel programvælger (tilstandskontakt/MS), der ikke er baseret på CAN-busteknologi. Der kan kun bruges ét modul ad gangen.	○	○	–

○ valgfrit – kan ikke udvides

Door Pilot-app

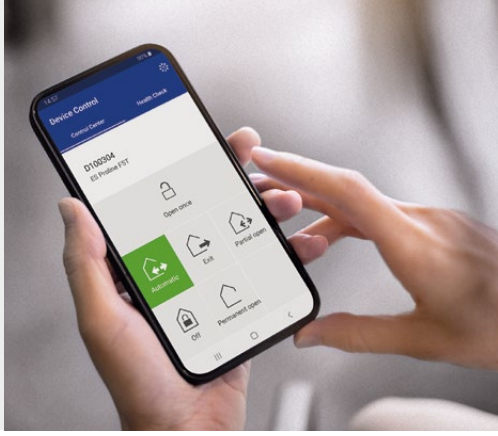

Dormakabas Door Pilot-app gør det nemt at styre automatiske døre fra en smartphone. Automatikken fra ES PROLINE-serien kan udstyres med Door Pilot-grænsefladen som ekstraudstyr. Appen er tilgængelig i iOS- og Android-versioner og kan fås i den respektive appbutik.

Programvælgerfunktioner

Brug 6 forskellige funktioner:

Automatisk	Åbner indefra og udefra – perfekt til normale åbningstider.
Delvis åbning	Åbner indefra og udvendigt med reduceret åbnings-bredde – ideel til kolde vinterdage.
Udgang	Åbner kun indefra – ideel til brug kort før lukketid.
Permanent åben	Døren er permanent åben – velegnet til leveringer eller ventilation.
Fra	Døren forbliver lukket (og måske låst) og kan kun åbnes ved at ændre programvælgerens position eller ved en ekstern styret impuls.
Åben én gang	For nem åbning i umiddelbar nærhed (ikke muligt med programvælgeren i positionen "Fra").

Signalkontakter for dørstatus

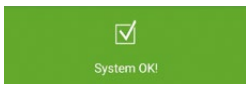

System OK

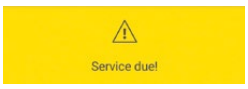

Vedligehold forfalden

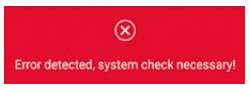

Fejl registreret, tjeneste forfalden

Kundefordele

- Komplement til programvælgeren, praktisk betjening fra en smartphone.
- Kontrollér nemt funktioner uden behov for specialviden.
- Ingen grund til at inkorporere i eksisterende bygningsnetværk.
- Direkte kontaktfunktion for forenklet/direkte adgang til dormakabas service.

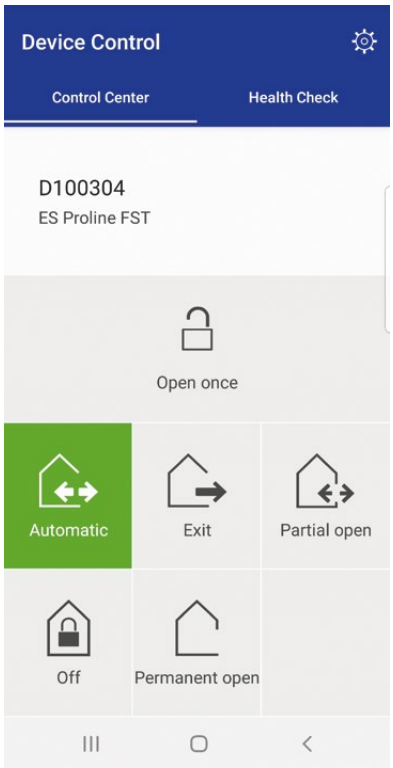

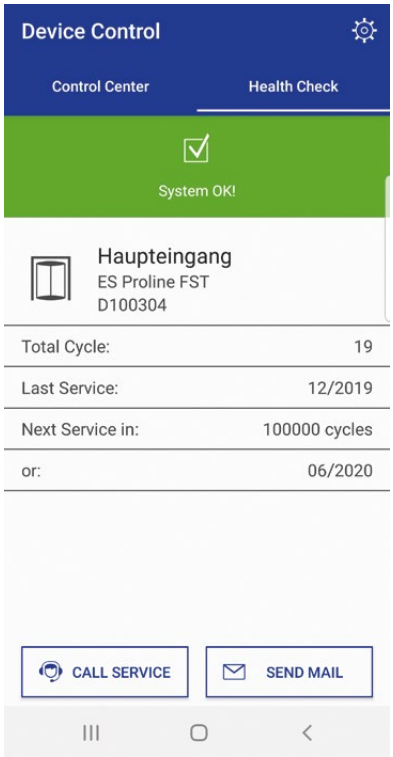

Bredt udvalg af tilbehør fra dormakaba

Programvælgere

Når dormakaba-tilbehørsserien kombineres med en programvælger, kan det automatiske dørsystem opfylde alle slags individuelle betjeningskrav og er let at bruge. Programvælgerne er designet i forskellige versioner og til en lang række krav.

Mulighederne spænder fra mekaniske til fuldelektroniske versioner låst efter dit valg af profilcylindre, runde cylindre eller fuldelektronisk kodning.

- Op til 5 forskellige funktioner: Fra, automatisk, kun udgang, delvis åben, permanent åben
- Elektroniske programvælgere i System 55-design til de mest kræsne æstetiske krav

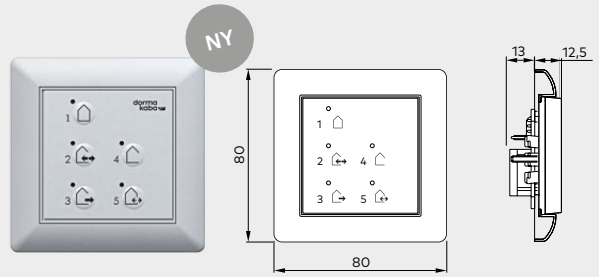

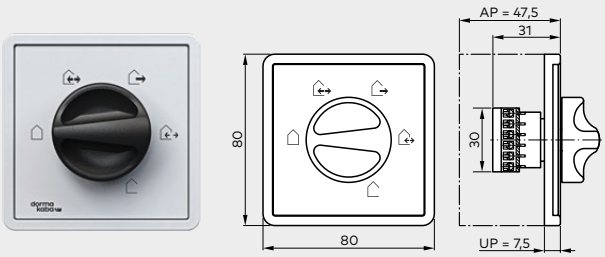

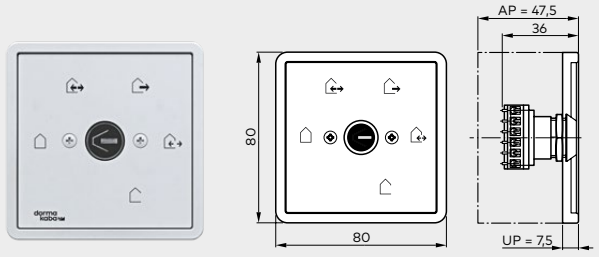

Til skydedørsautomatik uden krav om flugtvej og nødudgang

		Varenr.

Fuldelektronisk EPS-programvælger
System 55-design, 5 positioner, låsbar ved hjælp af kodning eller ekstra TL-ST S55-nøgleafbryder, membrantastatur, skjult, 80 x 80 mm

EPS	Hvid	16556901150
EPS CAN	Hvid	16712501150
Kasse til overflademontering		5158533332
EPS CAN (44 x 50 mm)		16712401150

PG-S1-programvælger
5 positioner, aluminium, skjult, 80 x 80 x 40 mm

PG-S1	Hvid, Gira S-farve	19135401150
Kasse til overflademontering		5080531332

PG-S2-programvælger
5 positioner, låsbar, aluminium, skjult, 80 x 80 x 40 mm

PG-S2	weiss, Gira S-farve	19135602150
Kasse til overflademontering		5080531332

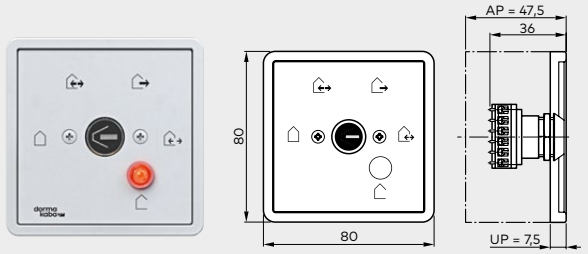

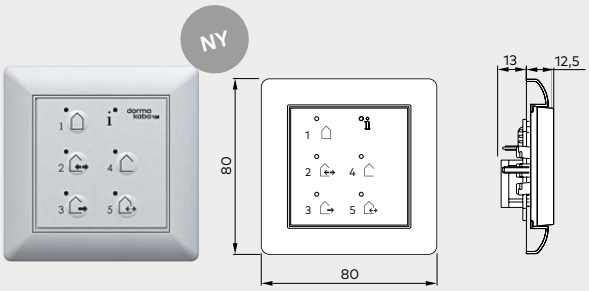

Til skydedørsautomatik i flugtveje og nødudgange

		Varenr.
PG-FST1-programvælger 5 positioner, låsbar, aluminium, skjult, 80 x 80 x 40 mm		
PG-FST1	Hvid, Gira S-farve	19135603150
Kasse til overflademontering		5080531332

Fuldelektronisk EPS-FST-programvælger System 55-design, 5 positioner, låsbar ved hjælp af kodning eller ekstra TL-ST S55-nøgleafbryder, membrantastatur, skjult, 80 x 80 mm		
EPS-FST	Hvid	16556801150
EPS CAN	Hvid	16712501150
Kasse til overflademonte-ring		5080531332

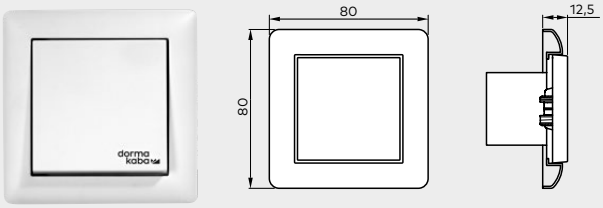

Aktiveringskontakter

		Varenr.
Manuel udløserkontakt Enpolet skiftekontakt, enkeltramme, skjult, System 55		
Manuel udløserkontakt	Hvid	19144701170

Nøgleafbryder

		Varenr.

KT 3-1
1 NO-kontakt med with Europrofile-halvcylinder i overensstemmelse med DIN 18252, halv 30-32,5 mm, længde 40,5-43,5 mm, låseknastposition venstre (90°) (udskiftelig med halvcylinder til hovednøglesystem), nøgle kan kun tages ud i neutral position, aluminium, metal, 75 x 75 x 60 mm

KT 3-1 UP	Skjult	05054531332
KT 3-1 AP	Overflademonteret	05054631332

TL-ST S55
Trykknap med enpolet skiftekontakt til Europrofile-halvcylinder i overensstemmelse med DIN 18252, halv 30-32,5 mm, længde 40,5-43,5 mm, låseknastposition venstre (90°), med dæksel til System 55, ikke egnet til overflademonterede kasser, uden Europrofile-halvcylinder, **uden ramme.**

TL-ST S55 W	Hvid	56330710
TL-ST S55 S	Sølv	56330701
TL-ST S55 A	Antracit	56330715

NY

Nøgleafbryder-CAN
Afbryder med enpolet skiftekontakt, med Europrofile-halvcylinder i overensstemmelse med DIN 18252, halv 30-32,5 mm, længde 40,5-43,5 mm, låseknastposition venstre (90°) (udskiftelig med halvcylinder til hovednøglesystem), med dæksel til System 55, ikke egnet til overflademonterede bokse, uden ramme.

Schlüsseltaster CAN	16715801150

Nødaktiveringsknapper

	Varenr.

Nødafbryder-CAN
CAN-bus for nødaktiveringsknap, rød knap (nødaktiveringsknap fra) eller grøn knap (nødåben), System 55, uden ramme.

Nødafbryder-CAN, rød	16718501150
Nødafbryder-CAN, grøn	16718502150

TL-N S55 konventionel
Området omkring nødknappen er stærkt oplyst og har en visuel visning af låsestatus, en akustisk og visuel alarmsirene, er sabotagebeskyttet under glas, uden ramme, en NO-kontakt og en NC-kontakt, skjult, 80 x 80 mm, System 55

TL-N S55	56330500

Konventionel nødafbryder
Nødaktiveringsknap (Emergency Off-funktion med rød knap og Emergency Open-funktion med grøn knap) med gul midterplade

NAT 1	En NO-kontakt og en NC-kontakt, hvid ramme, skjult, 80 x 80 mm, System 55	90400025
NAT 2	Nødåbningsversion med grøn knop, hvid ramme, skjult, 80 x 80 mm, System 55	90400035
NAT 4	En NO- og en NC-kontakt, overflademonteret 68 x 68 mm, skjult	05027031332

Dækramme til knapper og kontakter

		Varenr.
Standardsystem 55		
FR-S55 1	Enkelt ramme, hvid, 80,7 x 80,7	56391110
FR-S55 2	Dobbelt ramme, hvid, 151,8 x 80,7	56391210
FR-S55 3	Tredobbelt ramme, hvid, 223,3 x 80,7	56391310
E2 System 55 (ikke vist)		
FR-E2W 1	Enkelt ramme, E2 55, hvid, 80,8 x 80,8	56392110
FR-E2W 2	Dobbelt ramme, E2 55, hvid, 151,9 x 80,8	56392210
FR-E2W 3	Tredobbelt ramme, E2 55, hvid, 223,4 x 80,8	56392310
FR-E2S 1	Enkelt ramme, E2 55, sølv, 80,8 x 80,8	56392101
FR-E2S 2	Dobbelt ramme, E2 55, sølv, 151,9 x 80,8	56392201
FR-E2S 3	Tredobbelt ramme, E2 55, sølv, 223,4 x 80,8	56392301
FR-E2A 1	Enkelt ramme, E2 55, antracit, 80,8 x 80,8	56392115
FR-E2A 2	Dobbelt ramme, E2 55, antracit, 151,9 x 80,8	56392215
FR-E2A 3	Tredobbelt ramme, E2 55, antracit, 223,4 x 80,8	56392315

Aktiv infrarød sensor og kombinerede sensorer

NY

		Varenr.
Kombineret sensor IXIO-DT1 Kombineret sensor med radardetektor med retningsgenkendelse og sikkerheds-gardin til ikke-flugtvejssystemer		
IXIO-DT1	Sort	86800001
	Sølv	86800002
	Hvid	86800003
Kombineret sensor IXIO-DT3 Kombineret sensor med selvovervåget radardetektor med retningsgenkendelse og sikkerhedsgardin til flugtvejssystemer		
IXIO-DT3	Sort	86800004
	Sølv	86800005
	Hvid	86800006
Sikkerhedsgardin IXIO-ST Sikkerhedsgardin (testet) IXIO-ST til overvågning af lukkekanter		
IXIO-ST	Sort	86800010
	Sølv	86800011
	Hvid	86800012
Kombineret sensor IXIO-D CAN Kombineret sensor med radardetektor med retningsgenkendelse og sikkerheds-gardin til flugtvejssystemer og ikke-flugtvejssystemer (CAN-busteknologi)		
IXIO-D CAN	Sort	86800053
	Sølv	86800057
	Hvid	86800056
Sikkerhedsgardin IXIO-S CAN Sikkerhedsgardin (testet) IXIO-S CAN til overvågning af lukkekanter (CAN-busteknologi)		
IXIO-S CAN	Sort	86800055
	Sølv	86800059
	Hvid	86800058
Integreret kombineret sensor IXIO-D CAN Kombineret sensor (uden dæksel) med selvovervåget radardetektor med retningsgenkendelse og sikkerhedsgardin til flugtvejs- og ikke-flugtvejssystemer til integration i sensorhuset.		
Integreret IXIO-D CAN		86800050
Integreret sikkerhedsgardin IXIO-S CAN IXIO-S CAN-sikkerhedsgardin (testet, uden dæksel) til overvågning af lukkekanter (CAN-busteknologi), til integration i sensorhuset.		
Integreret IXIO-S CAN		86800052

Tilbehør til aktiv infrarød sensor og kombinerede sensorer

		Varenr.
Loftsinstallationssæt Loftinstallationssystem til IXIO-DT og IXIO-S		
Loftsinstallationssæt	Sort	86800019
	Hvid	86800020

Regnbeskyttelsesdæksel Regnbeskyttelsesdæksel til IXIO-DT og IXIO-ST		
Regnbeskyttelsesdæksel	Sort	86800021

Fastgørelsesbeslag Montagebeslag til IXIO-DT og IXIO-ST		
Fastgørelsesbeslag	Sort	86800016

Vores bæredygtighedsløfte

Vi forpligter os til at fremme en bæredygtig udvikling i hele vores værdikæde i overensstemmelse med vores økonomiske, miljømæssige og sociale ansvar overfor nuværende og fremtidige generationer.

Bæredygtighed på produktniveau er en vigtig, fremtidsorienteret tilgang til konstruktionsområdet. For at give kvalificeret oplysning om et produkts miljømæssige indvirkning gennem hele dets levetid stiller dormakaba miljødeklarationer (EPD) til rådighed, baseret på holistiske livscyklusvurderinger.

www.dormakaba.com/sustainability

Vores tilbud

Access Automation Solutions

Indgangsautomatisering
Indgangssikkerhed

Access Control Solutions

Elektronisk adgang og data
Rømningssystemer
Hotelsystemer

Access Hardware Solutions

Dørlukkere
Lås og beslag
Låsesystemer

Services

Support
Installation og idriftsættelse
Vedligeholdelse og reparation

ESA_BRO_ES-Proline_technical-brochure_DA_0000993_02
WN 05522051532, 02/23, forbehold for tekniske ændringer uden yderligere varsel

dormakaba Danmark A/S
T: 44 54 30 00
info.dk@dormakaba.com
www.dormakaba.dk

dormakaba.dk