Junior-Office-Schloß vorgerichtet für Rundzylinder

vorgerichtet für Drücker mit Rosette Art. Nr. 11.240 (L)/11.241 (R) 11.240/11.241

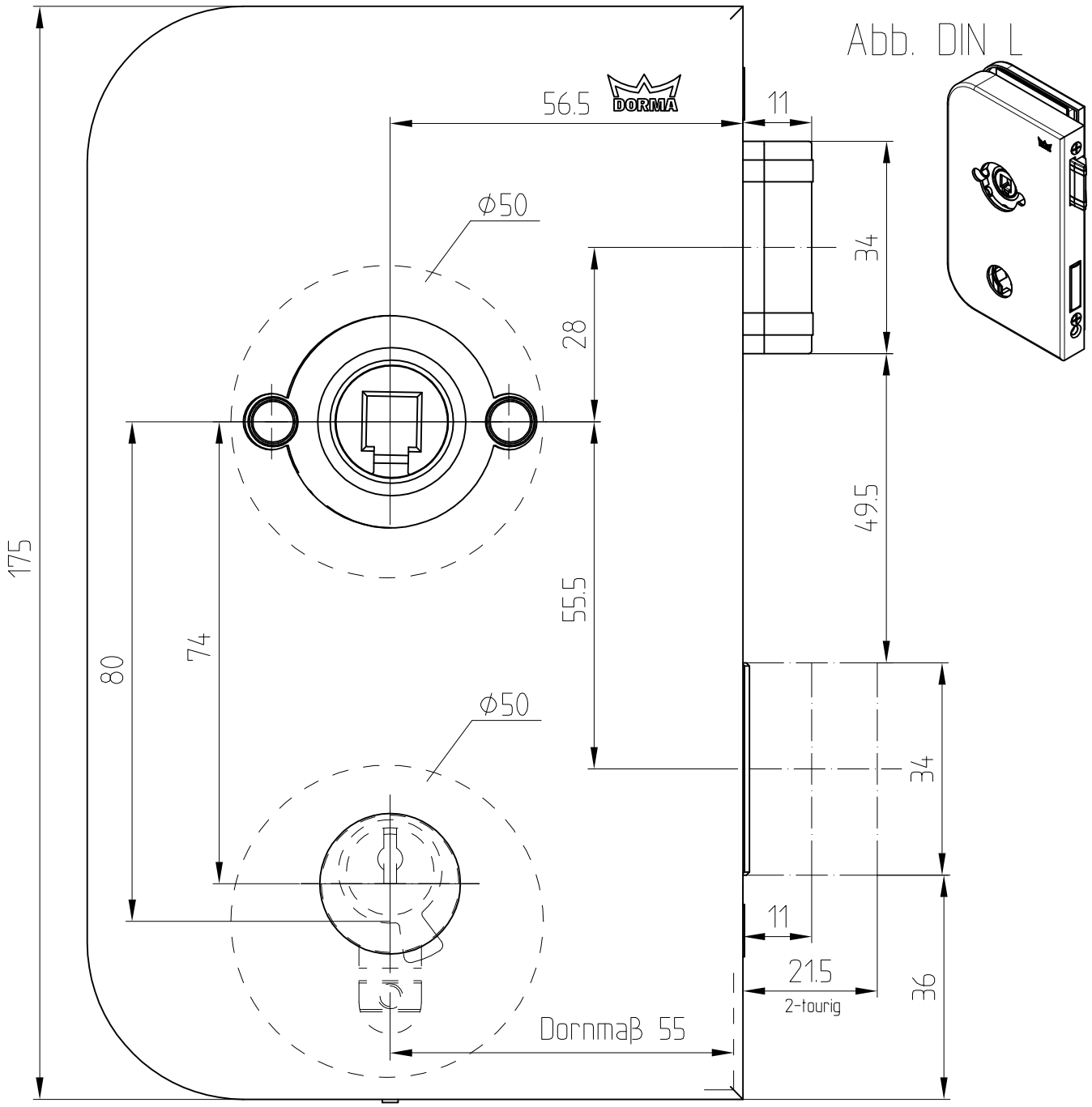

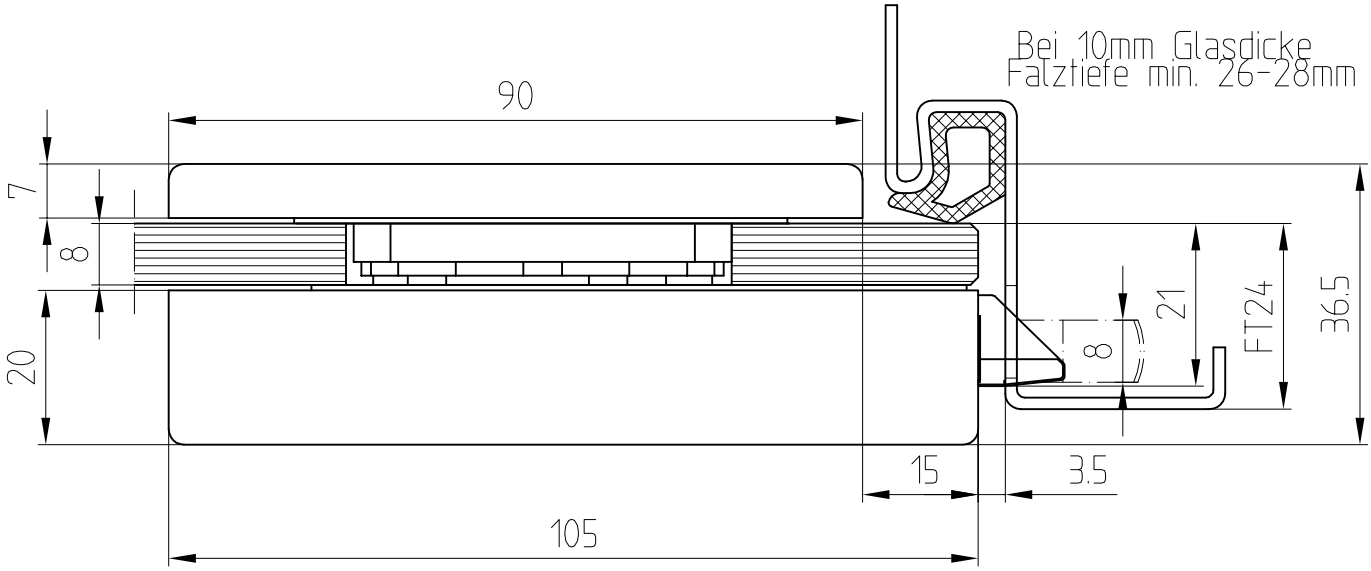

F:\DATEN\DETAIL\11\11-007.DWG

1:1 09.10 005178 11-007