ARCOS-Studio-Schloß

mit Drückerführung vorne

Art. Nr.24.201

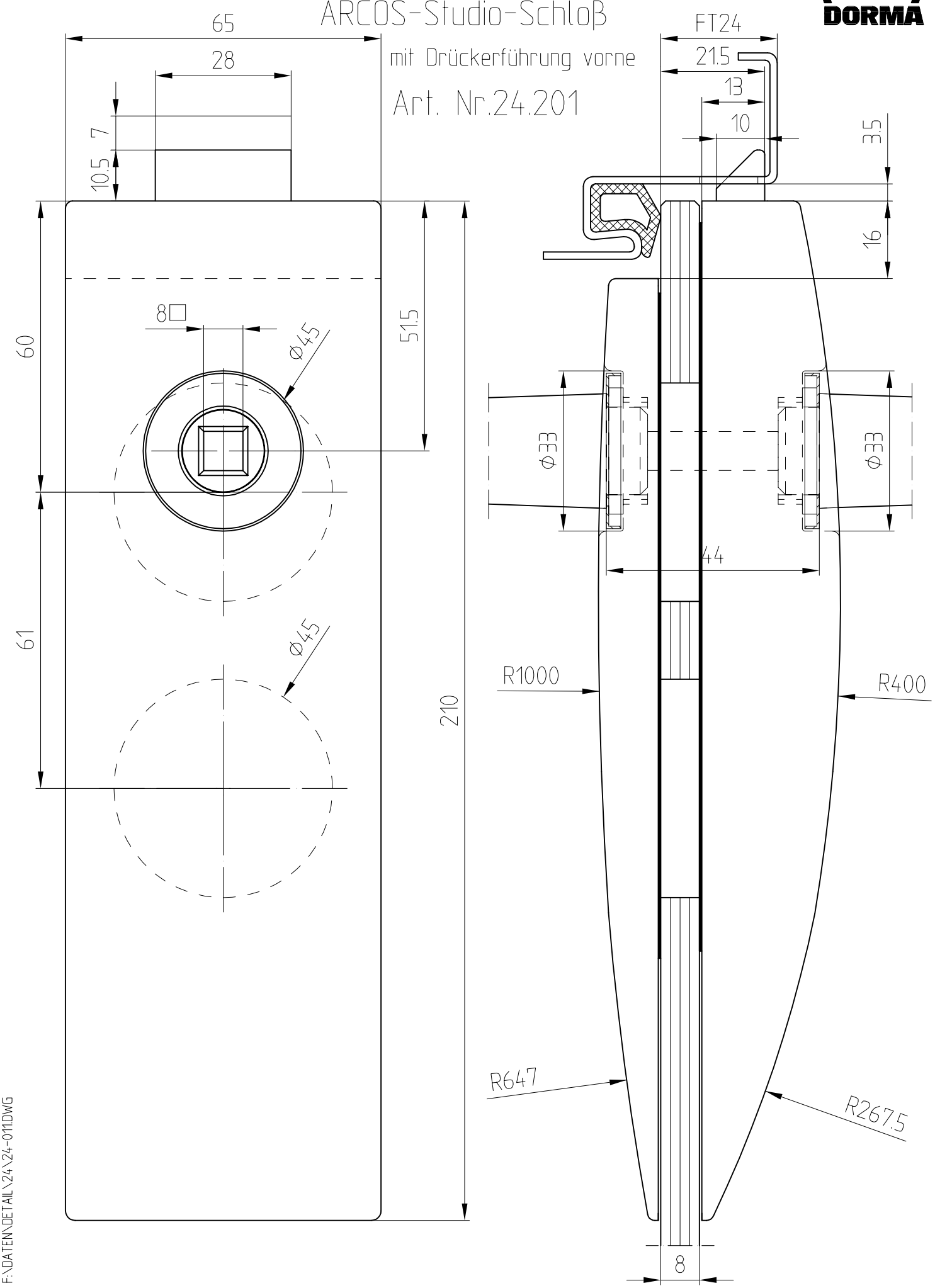

F:\DATEN\DETAIL\24\24-011.DWG

1:1

02.02

24-011