MPA NRW.
Materialprüfungsamt Nordrhein-Westfalen
PRÜFEN ▪ ÜBERWACHEN ▪ ZERTIFIZIEREN

Materialprüfungsamt Nordrhein-Westfalen · 44285 Dortmund

dormakaba Deutschland GmbH
DORMA Platz 1
58256 Ennepetal
Germany

**Ihr Zeichen:** PS
**Ihre Nachricht vom :** 12.12.2016
**Unser Zeichen:** 12000210
**Durchwahl:** 493
**Direktfax:** +49 (0)231 4502 586
**E-Mail:** meinks@mpanrw.de
**Datum:** 14.12.2016

## Extension of validity of a test certificate.

Dear Ladies and Gentleman,

Concerning the results of the initial type test carried out with the door coordinators „DORMA SR 392“ and „DORMA SR 393“ you applied for the extension of validity of test certificate no. 12000210.10-02.
The tests have been carried out on the base of the EN 1158: 1997 (see test report no. 12000210-01). Today the EN 1158:1997/A1:2002/AC:2006 is valid.
The changes which have been made within the revision of this version of the DIN EN 1158 have no influence to the results and the classification of the door coordinator “DORMA SR 392” and „DORMA SR 393“ .

You have assured that the product was not modified since the initial type test.

Therefore the validity of the test certificate no. 12000210.10-02 is extended up to December 1st 2021.

Best regards
By order

Th. Meinks

Materialprüfungsamt MPA NRW 50 Nordrhein-Westfalen

Th. Meinks
Technischer Amtsinspektor

MPA NRW
Materialprüfungsamt Nordrhein-Westfalen
PRÜFEN • ÜBERWACHEN • ZERTIFIZIEREN
Marsbruchstraße. 186 · 44287 Dortmund · Postfach: 44285 Dortmund · Telefon (0231) 4502 – 0 · Telefax (0231) 45 85 49 · E-Mail:info@mpanrw.de

# Test certificate No. 12000210.10-02

2nd copy

**Date of order:** 16.09.1999

**Receipt of samples:** 22.04.1999

**Date of test:** 22.04.1999 bis 19.11.1999

**Contracting party**

Dorma GmbH & Co. KG
Breckerfelder Str. 42-48

D-58256 Ennepetal

**Assignment**

Testing of door coordinator devices in accordance with DIN EN 1158: 1997-06 (Ref. No. EN 1158: 1997 D).
The tests are to be including the additional requirements according to annex A of DIN EN 1158.

**Description of samples**

Door coordinator devices ”DORMA SR 392” and “DORMA SR 393” according to picture 1.2a of DIN EN 1158 with carry bar “DORMA MK 396” and carry bar “DORMA MK 397”
Fixing corresponding to appendix 1.

**Description of the test and test results**

See test report no. 12000210-01.

**Evaluation of the test results**

The door coordinator “**DORMA SR 392**“ and “**DORMA SR 393**“ with carry bar **“DORMA MK 396”** and with carry bar **“DORMA MK 397”** fulfils the requirements of the DIN EN 1158 and it is to be classified as follows

| Product code | Classification Key | | | | | | |
|---|---|---|---|---|---|---|---|
| DORMA SR 392 | | 3 | 8 | 7<br>3 | 1 | 1 | 3 | |
| DORMA SR 393 *) | | 3 | 8 | 7<br>3 | 1 | 1 | 3 | |

*) For the use on fire-/smoke doors there must be an observation of the torsion angle of the door that makes sure that in the case of risk the door coordinator will work immediately.

Dortmund, January 13th 2007
By order

Jansen

Dipl.-Ing. H. Jansen
Regierungsbauamtsrat

This is the English version of Prüfzeugnis Nr. 12000210.10-02 from January 13th 2007. The validity of this certificate expires on December 12th 2011. The original version is in German language. In case of any misunderstandings the signed German version is valid only. The results of the tests are exclusively in relation to the test piece indicated above. Test certificates may without the consent of the MPA NRW only be published or reproduced in accordance with their unaltered form and content. The abbreviated reproduction of a test certificate is only permissible with the consent of the MPA NRW.
This test certificate comprises 1 page and 11 appendices

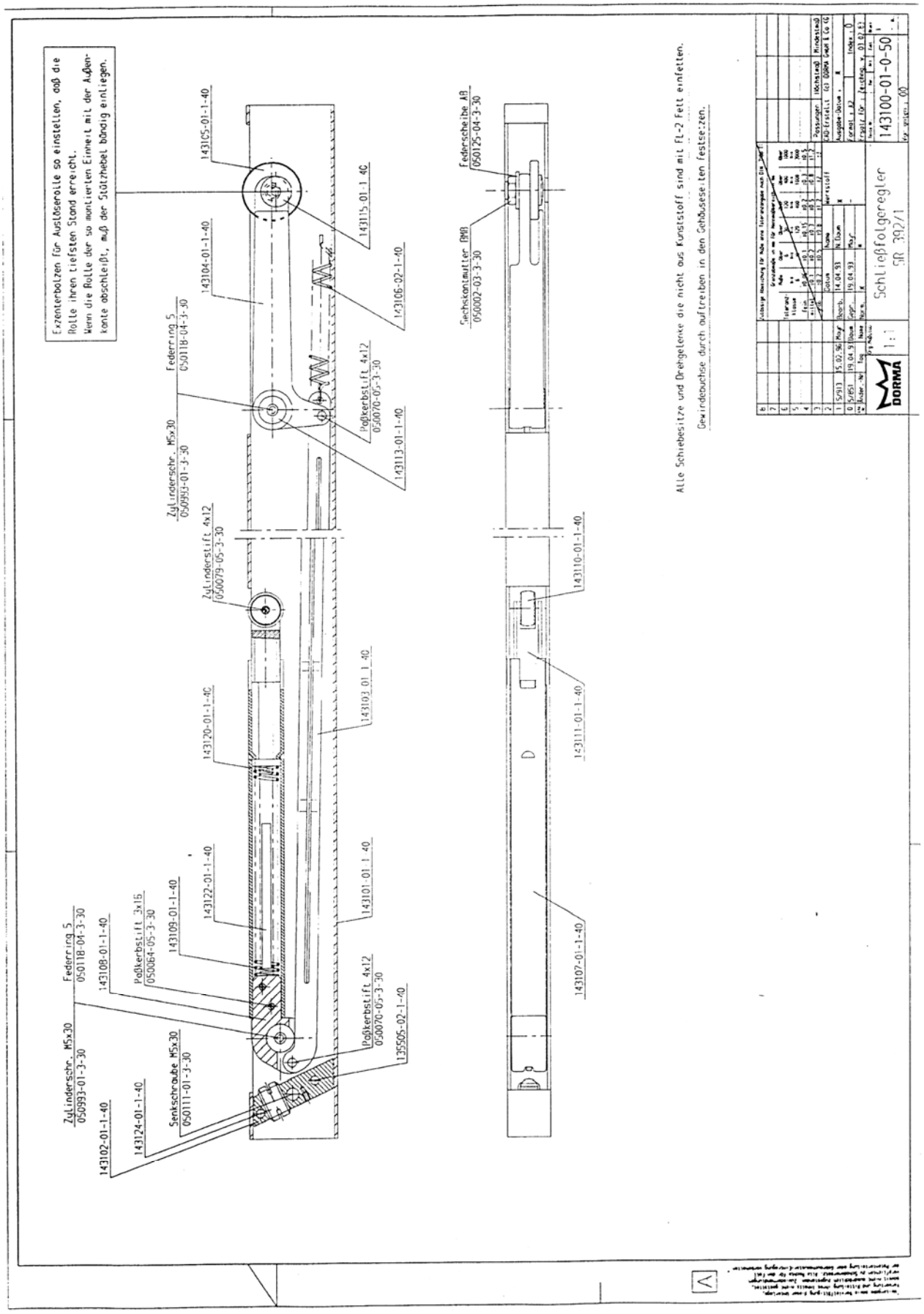
Exzenterbolzen für Auslöserolle so einstellen, daß die Rolle ihren tiefsten Stand erreicht.
Wenn die Rolle der so montierten Einheit mit der Auflaufkante abschleift, muß der Stützhebel bündig einliegen.
Alle Schiebesitze und Drehgelenke die nicht aus Kunststoff sind mit Fl-2 Fett einfetten.
Gewindebuchse durch auftreiben in den Gehäuseseiten festsetzen.
Federring 5 050118-04-3-30
Zylinderschr. M5x30 050993-01-3-30
143102-01-1-40
143124-01-1-40
Senkschraube M5x30 050111-01-3-30
Federring 5 050118-04-3-30
143108-01-1-40
Madenstift 3x16 050064-05-3-30
143109-01-1-40
143122-01-1-40
Madenstift 4x12 050070-05-3-30
135505-02-1-40
143101-01-1-40
143120-01-1-40
Zylinderstift 4x12 050079-05-3-30
Zylinderschr. M5x30 050993-01-3-30
Federring 5 050118-04-3-30
143104-01-1-40
143105-01-1-40
143115-01-1-40
143106-02-1-40
Madenstift 4x12 050070-05-3-30
143113-01-1-40
Sechskantmutter DM8 050002-03-3-30
Federscheibe A8 050125-04-3-30
143110-01-1-40
143111-01-1-40
143107-01-1-40
DORMA
1:1
Schließfolgeregler SR 992/1
143100-01-0-50

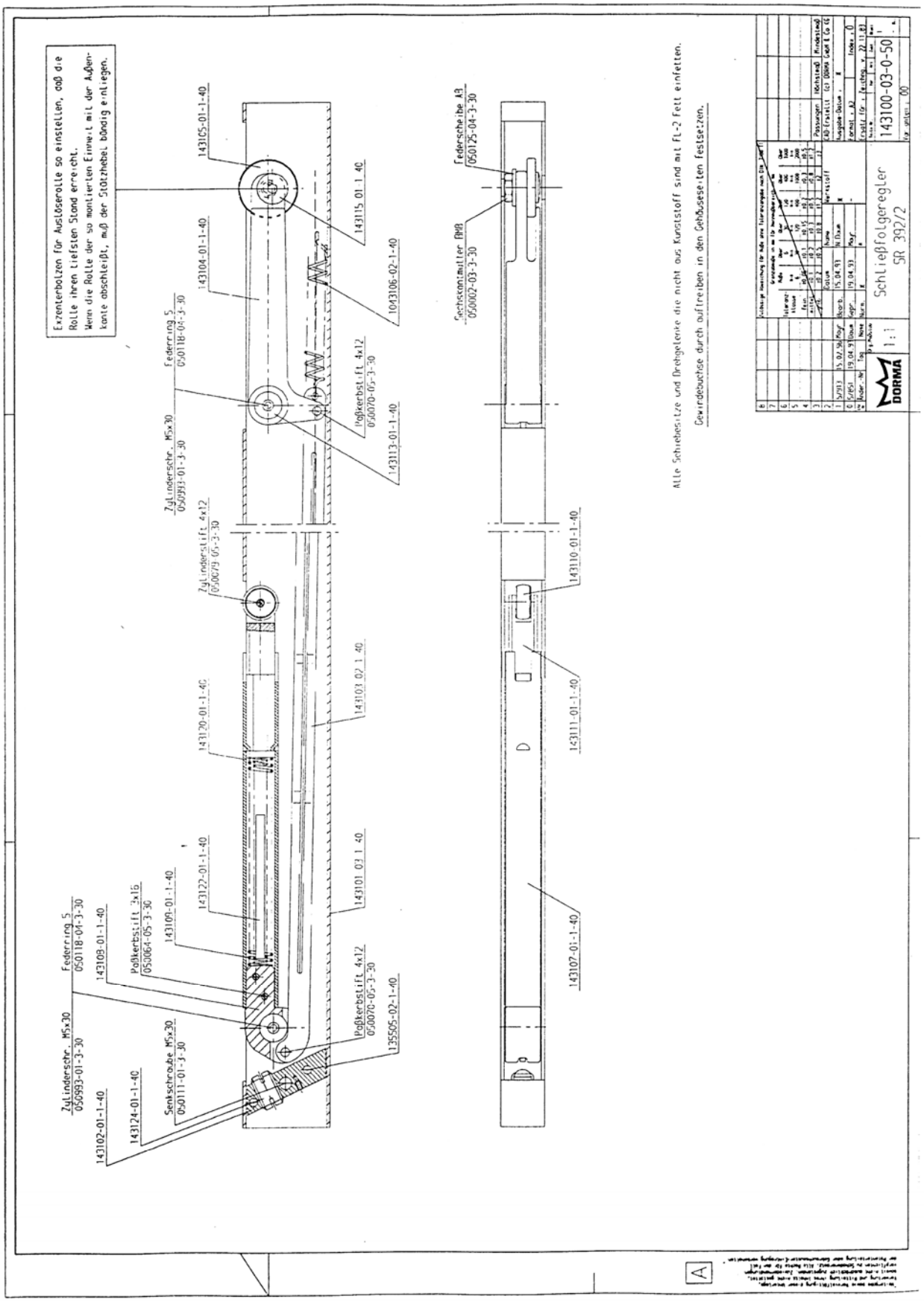
Exzenterbolzen für Auslöserolle so einstellen, daß die Rolle ihren tiefsten Stand erreicht.
Wenn die Rolle der so montierten Einheit mit der Außenkante abschleißt, muß der Stützhebel bündig entliegen.
Alle Schiebesitze und Drehgelenke die nicht aus Kunststoff sind mit FL-2 Fett einfetten.
Gewindebuchse durch auftreiben in den Gehäusesitzen festsetzen.
Zylinderschr. M5x30 050993-01-3-30
Federring 5 050118-04-3-30
143102-01-1-40
143108-01-1-40
143124-01-1-40
Senkschraube M5x30 050111-01-3-30
Paßkerbstift 3x16 050064-05-3-30
143109-01-1-40
143122-01-1-40
Zylinderschr. M5x30 050993-01-3-30
Federring 5 050118-04-3-30
143104-01-1-40
143105-01-1-40
Zylinderstift 4x12 050079-05-3-30
143120-01-1-40
143101 02 1 40
Paßkerbstift 4x12 050070-05-3-30
135505-02-1-40
143115 01 1 40
1043106-02-1-40
143113-01-1-40
Sechskantmutter AM8 050002-03-3-30
Federscheibe A8 050125-04-3-30
143110-01-1-40
143111-01-1-40
143107-01-1-40
DORMA
1:1
Schließfolgeregler SR 392/2
143100-03-0-50

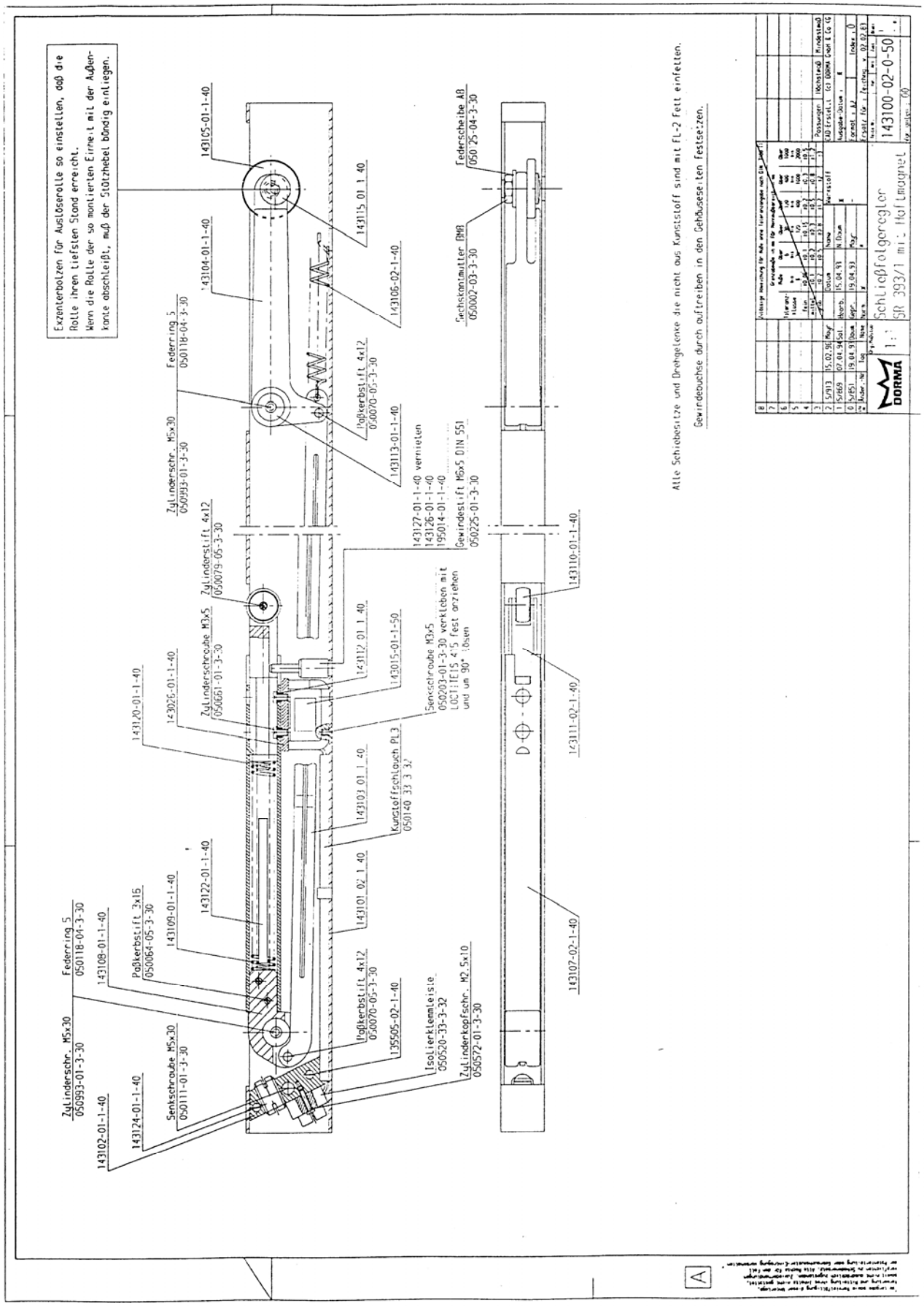
Exzenterbolzen für Auslöserolle so einstellen, daß die Rolle ihren tiefsten Stand erreicht.
Wenn die Rolle der so montierten Firmat mit der Außenkante abschleißt, muß der Stützhebel bündig einliegen.
Alle Schiebesitze und Drehgelenke die nicht aus Kunststoff sind mit FL-2 fett einfetten.
Gewindebuchse durch auftreiben in den Gehäusesiten festsetzen.
143100-02-0-50
SR 393/1 mit Haftmagnet
DORMA

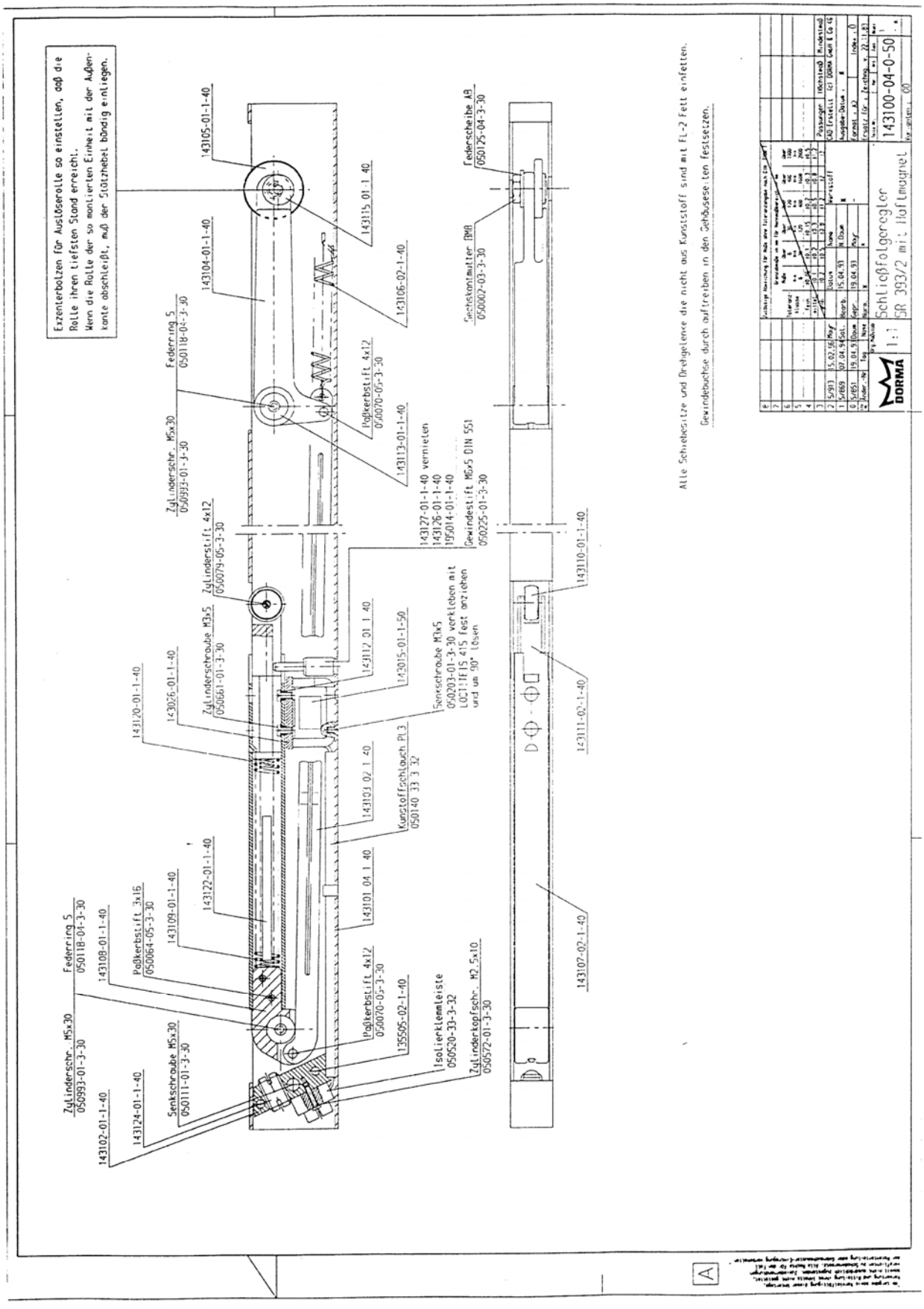
Exzenterbolzen für Auslöserolle so einstellen, daß die Rolle ihren tiefsten Stand erreicht.
Wenn die Rolle der so montierten Einheit mit der Außenkante abschleißt, muß der Stoßhebel bündig einliegen.
Alle Schiebesitze und Drehgelenke die nicht aus Kunststoff sind mit FL-2 Fett einfetten.
Gewindebuchse durch auftreiben in den Gehäusesetzen festsetzen.
DORMA
1:1
Schließfolgeregler
GR 393/2 mit Haftmagnet
143100-04-0-50

WN 050 681 8/97

# SR 392/393

DORMA

## Montageanleitung

Bitte nach dem Einbau dem Betreiber aushändigen!

**Schließfolgeregler für 2-flügelige Türen.**

(D)

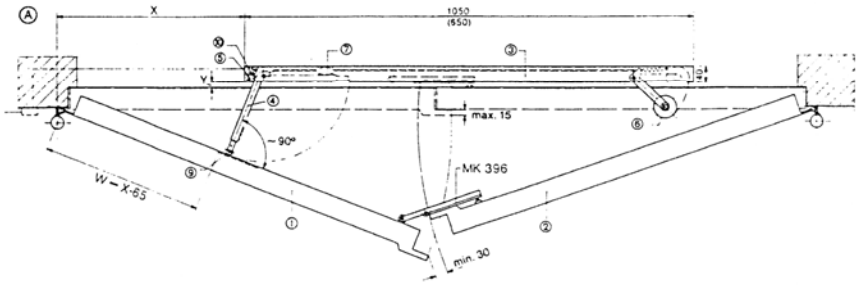


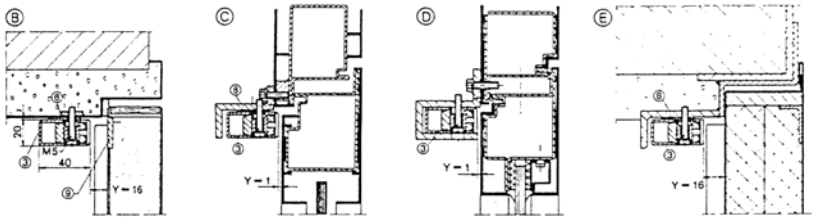


**Bezeichnungen**

① Gangflügel
② Standflügel
③ SR 392 bzw. SR 393
④ Stützhebel
⑤ Stellschraube
⑥ Auslöserolle
⑦ Remanenzstift (nur bei SR 393)
⑧ Distanzplatte
⑨ Stützplatte (bauseits)
⑩ Isolierklemmleiste (nur bei SR 393)

**Montagebeispiele**

Ⓐ Draufsicht SR 392/393
Ⓑ Fh-Holztür mit U-Zarge
Ⓒ Stahl-Alu-Tür
Ⓓ Stahl-Alu-Tür
Ⓔ Fh-Stahltür mit Z-Zarge

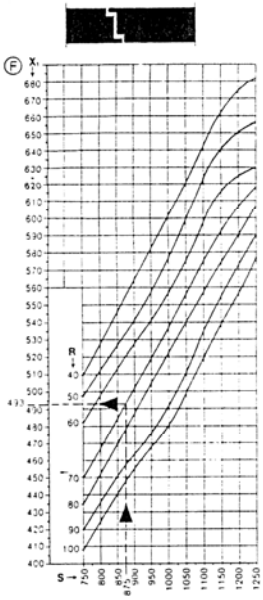


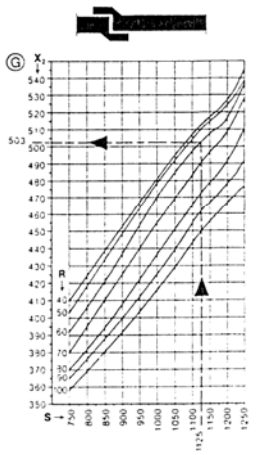


**Montage**

Bei gleichen Türflügelbreiten ab 800 mm gilt Schließfolgeregler Größe 1 – 1050 mm lg., unter 800 mm Größe 2 – 650 mm lg.

- Aus Diagramm Ⓕ bzw. Ⓖ Anschlagmaß „X" ermitteln.
- Beispiel Ⓕ:
  Gangflügelbreite „S" – 875 mm
  Türblattdicke „R" – 70 mm
  Anschlagmaß „X" – 493 mm
- Schließfolgeregler mit Anschlagmaß „X" und Abstand „Y" 1 bzw. 16 mm mit 3 x M 5 Schraubenbefestigungen. **(Beigefügte Distanzplatten ⑧ unbedingt verwenden, sonst Verspannung möglich.)**
- Stützhebel ④ über Stellschraube ⑤ ca. 90° zum Gangflügel einstellen.
- Auslöserolle über Exzenterbolzen so einstellen, daß Stützhebel bei geschlossener Tür flächenbündig anliegt.
- Remanenzstift ⑦ so einstellen, daß Stützhebel ④ ausstellt. (nur bei SR 393.)
- Bei überfälzten Türen (bis 15 mm) beigefügte Auslöserolle ⌀ 54 mm verwenden.
- Bei Montage von Schließfolgeregler SR 393 mit Elektro-Haltemagnet Anschlußkabel 0,75 mm² verwenden (bauseits).

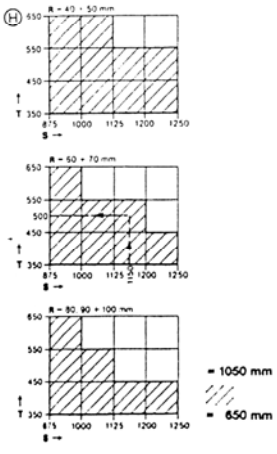


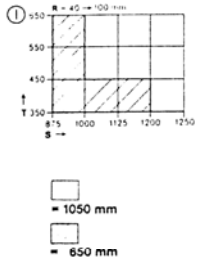


**Bestimmung der Schließfolgereglergrößen bei unterschiedlichen Türflügelbreiten.**

- Aus den Schaubildern Ⓗ bzw. Ⓘ Größe 1 oder 2 bestimmen. Auf der Grenzlinie vom schraffierten zum offenen Feld ist Größe 2 zu wählen.
- Beispiel Ⓗ:
  Gangflügelbreite „S" – 1150 mm
  Standflügelbreite „T" – 500 mm
  Türblattdicke „R" – 60–70 mm
  – Größe 2
- Das Anschlagmaß „X" wird wieder über Diagramm Ⓕ bzw. Ⓖ ermittelt.
- Bei Standflügelbreiten über 650 mm immer Größe 1 einsetzen.

## Installation Guide

Please hand over to the end-user after installation.

**Door selector for double-leaf doors.**

(GB)

**Illustrations**

① Active door leaf (second closing)
② Inactive door leaf (first closing)
③ Housing of door selector DORMA SR 392/393
④ Selector arm
⑤ Adjustment screw
⑥ Active roller
⑦ Magnet head (DORMA SR 393 only)
⑧ Spacer plate
⑨ Supporting plate (by others)
⑩ Insulated terminal block (DORMA SR 393 only)

**Installation examples**

Ⓐ Plan view of DORMA SR 392/393
Ⓑ F-door (timber door) with U-frame
Ⓒ LM-door
Ⓓ LM-door
Ⓔ F-steel door with Z-frame

**Installation Guide**

For door widths of 800 mm or more use the door selector size 1 – 1050 mm length – for less than 800 mm size 2 – 650 mm length.

- Choose fixing dimension "X" from diagram Ⓕ or Ⓖ
- Example Ⓕ:
  Width of active door leaf "S" – 875 mm
  Thickness of door leaf "R" – 70 mm
  Dimension "X" – 493 mm
- According to the chosen fixing dimension "X" and bearing in mind dimension "Y" (on flush doors – 1 mm, on over-rebated doors – 16 mm) adjust the housing of the door selector and mark the fixing holes. Drill the fixing holes M 5 and fix the door selector housing ③ with screws M 5 **(attached spacer plates Ⓑ, must be used to avoid deformation)**.
- Adjust selector arm ④ with adjustment screw ⑤, so there will be an angle of approx. 90° between active door leaf and selector arm.
- Adjust active roller ⑥ with eccentric bolt so when inactive door leaf is closed, the selector arm ④ lies in the housing ③.
- Adjust magnet head ⑦ so that selector arm ④ is out of action (DORMA SR 393 only).
- For over-rebated doors (up to 15 mm) use the attached active roller (⌀ 54 mm).
- For the fixing of door selector DORMA SR 393 with electro-magnet use link up cable 0,75 mm² (by others).

**For doors with unequal leaves (in width):**

- Choose size 1 or 2 from diagrams Ⓗ or Ⓘ; on the border line between size 1 and 2, use size 2.
- Example Ⓗ:
  Width of active door leaf "S" – 1150 mm
  Width of inactive door leaf "T" – 500 mm
  Thickness of door leaf "R" – 60–70 mm
- Fixing dimension "X" – size 2 from diagram Ⓕ or Ⓖ.

## Instructions de Montage

(à remettre à l'utilisateur après l'installation)

**Régulateur de fermeture pour portes à 2 vantaux**

(F)

**Description:**

① Vantail de service
② Vantail semi-fixe
③ SR 392 ou SR 393
④ Bras de support
⑤ Vis de réglage
⑥ Rouleau de déclenchement
⑦ Tige de rémanence (pour SR 393 seulement)
⑧ Plaque de distance
⑨ Plaque de support
⑩ Borne d'isolation à fiches (pour SR 393 seulement)

**Exemples de pose:**

Ⓐ Vue d'en haut – SR 392/393
Ⓑ Porte en bois avec huisserie en U
Ⓒ Porte en acier/alu
Ⓓ Porte en acier/alu
Ⓔ Porte en acier avec huisserie en Z

**Montage:**

Pour largeur égale des vantaux à partir de 800 mm – régulateur de fermeture taille 1 – 1.050 mm de long; en dessous de 800 mm – taille 2 – 650 mm de long.

- Sur la base du diagramme Ⓕ ou Ⓖ, déterminez la dimension "X".
- Exemple Ⓕ:
  Largeur du vantail de service "S" – 875 mm
  Epaisseur de la porte "R" – 70 mm
  Dimension "X" – 493 mm
- Régulateur de fermeture avec dimension "X" et distance "Y", 1 ou 16 mm, avec des fixations de vis 3 x M 5. **Dans tous les cas utilisez les plaques de distance Ⓑ ci-jointes pour éviter le risque d'une déformation.**
- Ajustez le bras de support ④ à 90° par rapport au vantail de service, utilisant la vis de réglage ⑤
- Par le boulon excentrique, ajustez le rouleau de déclenchement de sorte que le bras de support soit en ligne avec la porte lorsque celle-ci est fermée.
- Réglez la tige de rémanence en sorte que le bras de support soit en saillie (pour SR 393 seulement).
- Lorsqu'il s'agit d'une porte à recouvrement (jusqu'à 15 mm), utilisez le rouleau de déclenchement ci-joint (diamètre 54 mm).
- En cas du montage d'un régulateur de fermeture DORMA SR 393 avec électro-aimant, utilisez le câble de raccordement 0,75 mm² (à installer sur le chantier).

**Détermination des tailles du régulateur de fermeture lorsque les vantaux sont d'une largeur différente:**

- Déterminez la taille 1 ou 2, en vous basant sur les dessins Ⓗ ou Ⓘ. En cas limite, choisissez la taille 2.
- Exemple Ⓗ:
  Largeur du vantail de service "S" – 1150 mm
  Largeur de vantail semi-fixe "T" – 500 mm
  Epaisseur de la porte "R" – 60–70 mm
  – taille 2
- Déterminez la dimension "X" sur la base du diagramme Ⓕ ou Ⓗ.

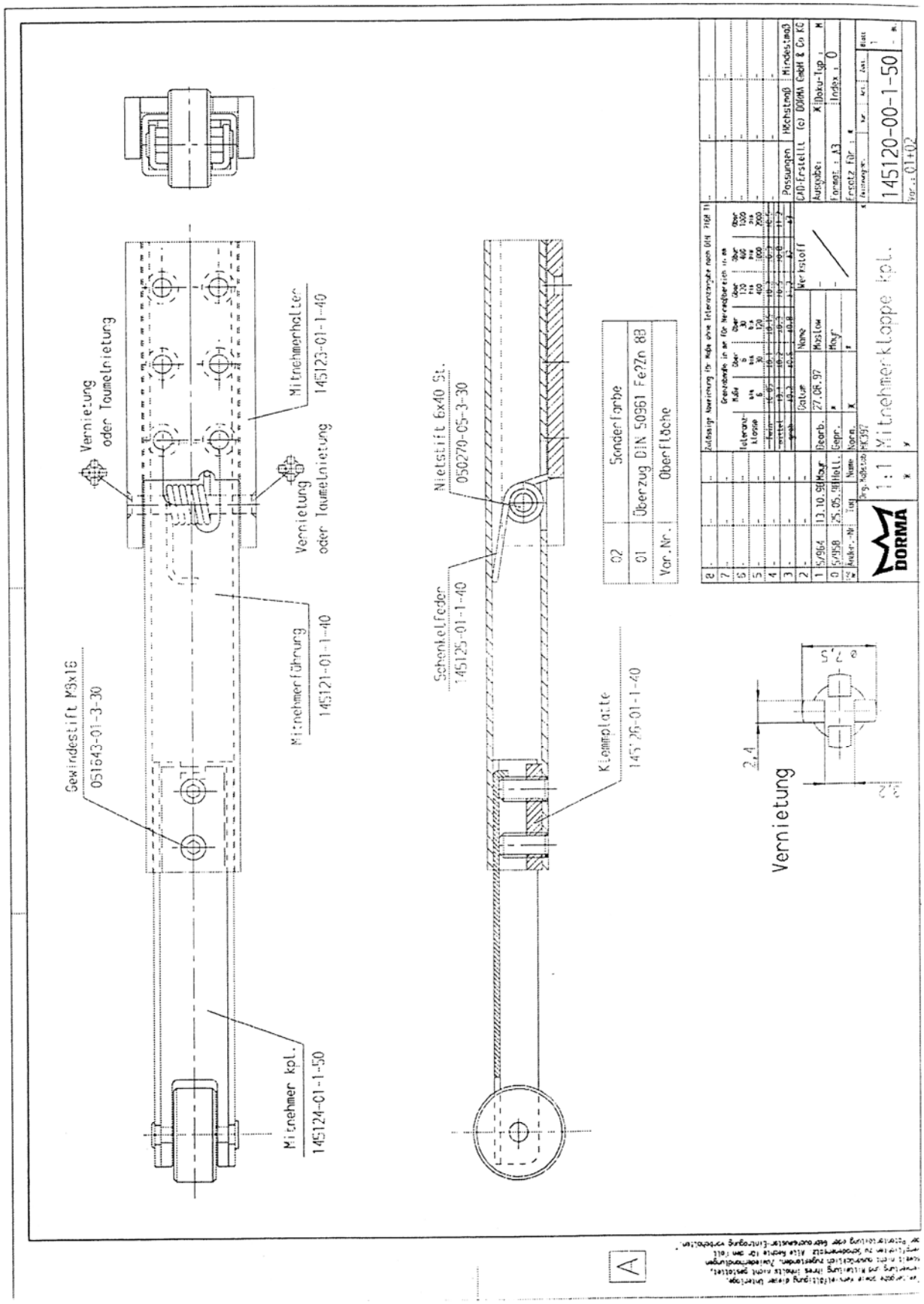
Vernietung
oder Taumelnietung
Mitnehmerhalter
145123-01-1-40
Vernietung
oder Taumelnietung
Mitnehmerführung
145121-01-1-40
Gewindestift M3x16
051643-01-3-30
Mitnehmer kpl.
145124-01-1-50
Nietstift 6x40 St.
050270-05-3-30
Schenkelfeder
145125-01-1-40
Klemmplatte
145126-01-1-40
02 Sonderfarbe
01 Überzug DIN 50961 Fe/Zn 8B
Var.Nr. Oberfläche
Vernietung
2,4
DORMA
1:1
Mitnehmerklappe kpl.
145120-00-1-50

WN 054850 10/98

# DORMA MK 397

DORMA

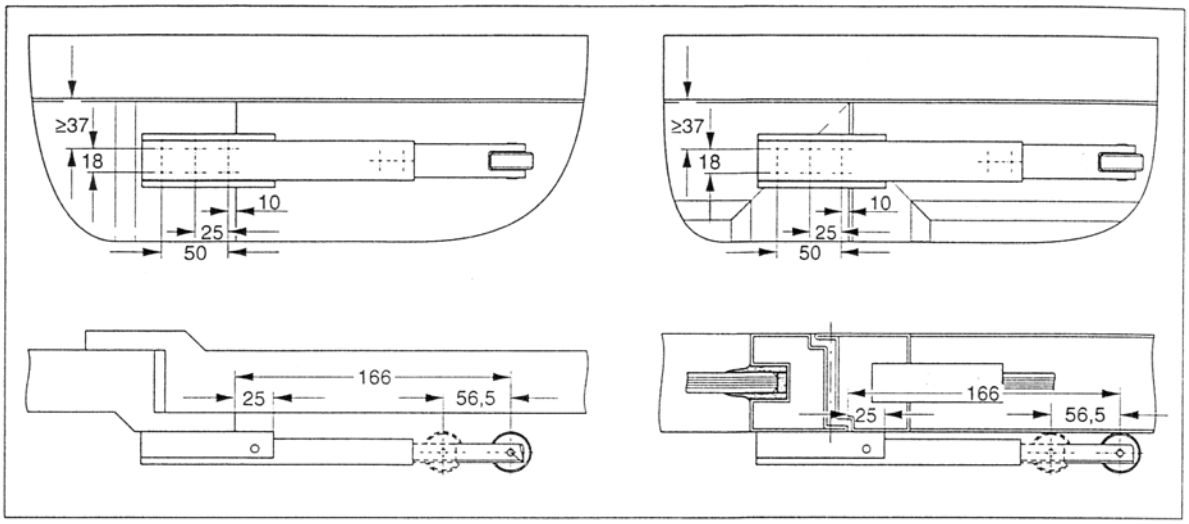


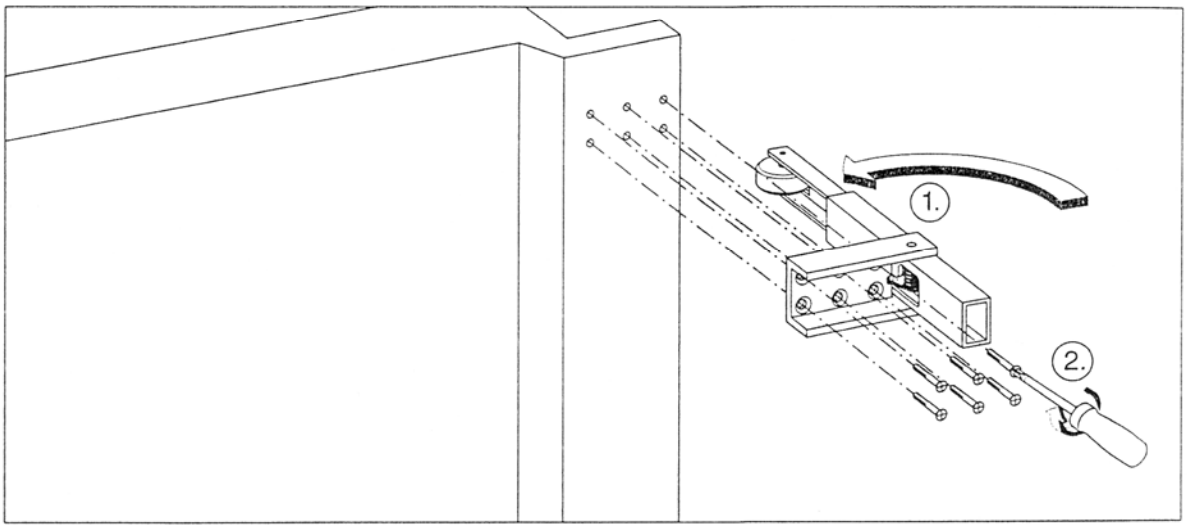


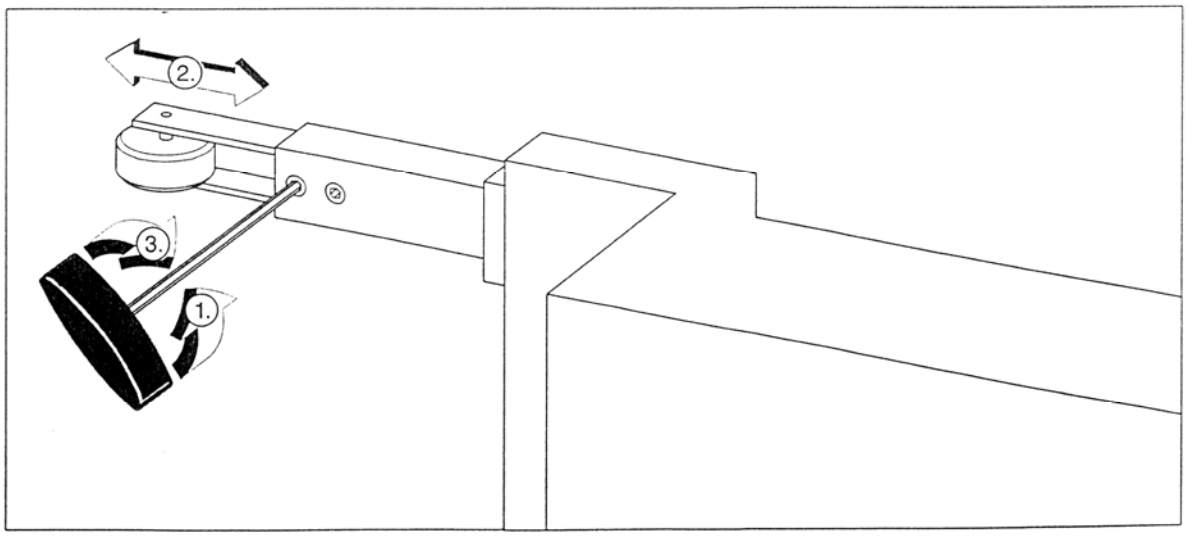

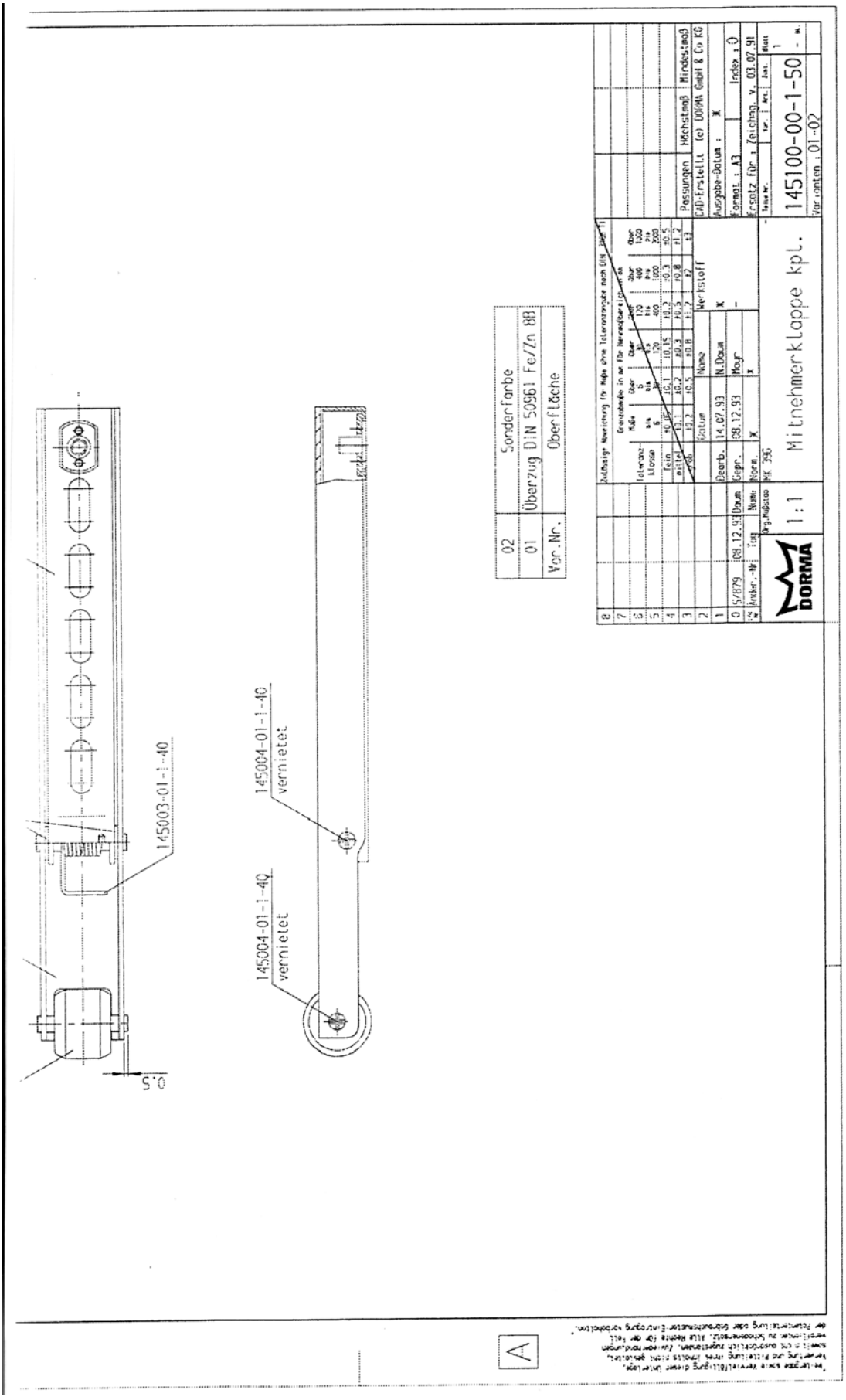
145003-01-1-40
145004-01-1-40
vernietet
145004-01-1-40
vernietet
0.5
02 Sonderfarbe
01 Überzug DIN 50961 Fe/Zn 8B
Vor.Nr. Oberfläche
Zulässige Abweichung für Maße ohne Toleranzangabe nach DIN 2768-11
Grenzabmaße in mm für Nennmaßbereich in mm
Toleranz-klasse
Maße 6 bis 30
Über 30 bis 120
Über 120 bis 400
Über 400 bis 1000
Über 1000 bis 2000
Fein ±0.05 ±0.1 ±0.15 ±0.2 ±0.3 ±0.5
mittel ±0.1 ±0.2 ±0.3 ±0.5 ±0.8 ±1.2
grob ±0.2 ±0.5 ±0.8 ±1.2 ±2 ±3
Datum Name Werkstoff
Bearb. 14.07.93 N.Daum
Gepr. 08.12.93 Mayr
Norm. MK 396
5/879 08.12.93
Änder.-Nr. Tag Name
Passungen Höchstmaß Mindestmaß
CAD-Erstellt (c) DORMA GmbH & Co KG
Ausgabe-Datum :
Format : A3 Index : 0
Ersatz für : Zeichng. v. 03.07.91
DORMA
1:1
Mitnehmerklappe kpl.
145100-00-1-50
Varianten : 01-02
A

DORMA

WN 050882 11/97

# MK 396

## Montageanleitung

Bitte nach dem Einbau dem Betreiber aushändigen!

**Mitnehmerklappe MK 396 für 2-flügelige Türen in Verbindung mit DORMA Schließfolgeregler**

D

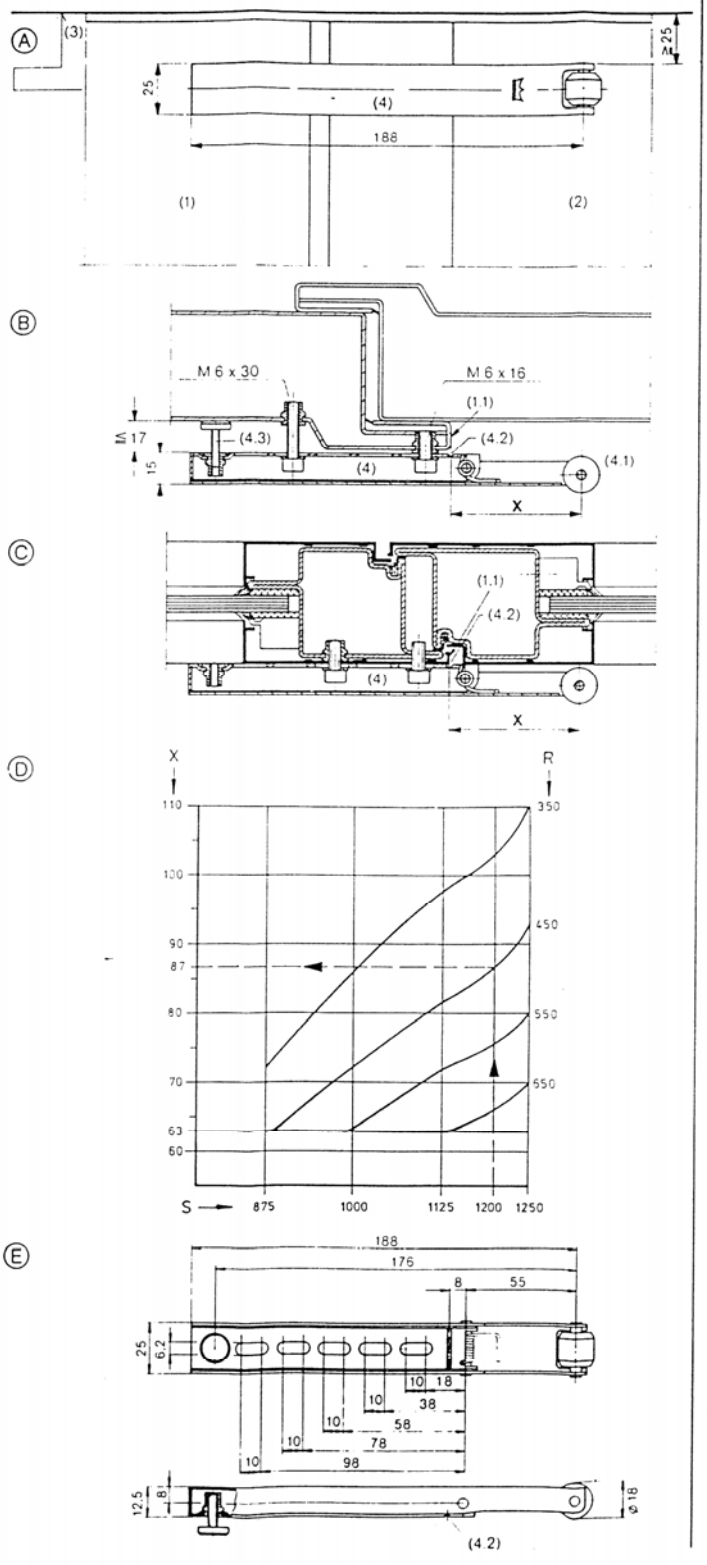


**Abbildungen**

Ⓐ Frontansicht einer geschlossenen Tür mit Mitnehmerklappe DORMA MK 396
Ⓑ Schnitt durch Fh-Tür, überfälzt, Mittenanschlag vorstehend
Ⓒ Schnitt durch Stahl-Alu-Tür, stumpf, Mittenanschlag flächenbündig
Ⓓ Diagramm zur Bestimmung der Anschlagmaße für Mitnehmerklappe DORMA MK 396 für Türen mit unterschiedlichen Flügelbreiten – Mittenanschlag vorstehend oder flächenbündig (nur für SR 392/393)
Ⓔ Befestigungsmaße

**Legende zu den Abbildungen Ⓐ bis Ⓒ**

(1) Standflügel
(1.1) Standflügelkante
(2) Gangflügel
(3) Zargenunterkante bzw. Türsturz
(4) Mitnehmerklappe DORMA MK 396
(4.1) Rolle
(4.2) Kerbe
(4.3) Distanzschraube

**Legende zu Diagramm Ⓓ**

**X** Anschlagmaß von Standflügelkante bis Mitte Rolle der Mitnehmerklappe
**R** Standflügelbreite
**S** Gangflügelbreite

## Montageanleitung

Richten Sie die Mitnehmerklappe (4) am Standflügel (1) in einem Abstand von mindestens 25 mm von der Zargenunterkante bzw. vom Türsturz (3) aus. Abb. Ⓐ.

**Bei allen Türen mit gleichen Flügelbreiten und Standflügeln über 650 mm,** unabhängig davon, ob Mittenanschlag vorstehend oder flächenbündig, beträgt das Abstandmaß X zwischen Standflügelkante (1.1) und Mitte Rolle (4.1) der Mitnehmerklappe (4) 63 mm – einfach Kerbe (4.2) auf Türkante (1.1) ausrichten und befestigen.

**Bei Türen mit unterschiedlichen Flügelbreiten** (nur SR 392/393) ermitteln Sie das Anschlagmaß X aus dem Diagramm Ⓓ.
Beispiel:
Gangflügelbreite S = 1200,
Standflügelbreite R = 450,
Anschlagmaß X = 87.

Mit Hilfe der Distanzschraube (4.3) kann die Mitnehmerklappe (4) bei Türen mit vorstehendem Mittenanschlag parallel zur Türfläche ausgerichtet werden. Bei Türen mit flächenbündigem Mittenanschlag wird die Distanzschraube (4.3) entfernt.

**Alle Maße in mm.**

Änderungen vorbehalten

## Installation Guide

Please hand over to the end-user after installation

**Carry bar DORMA MK 396 for double leaf doors, using DORMA door selector**

(GB)

**Illustrations**

Ⓐ Elevation of closed door with carry bar DORMA MK 396.
Ⓑ Section of F-door, over-rebated, overlapping meeting stiles.
Ⓒ Section of LM-door, flush closing, flush rebated meeting stiles.
Ⓓ Diagram for specification of fixing dimensions for carry bar DORMA MK 396 on doors with unequal door leaves – overlapping or flush rebated meeting stiles (DORMA SR 392/393 only).
Ⓔ Fixing dimensions.

**Key to illustrations Ⓐ to Ⓒ**

(1) Inactive (first closing) door leaf
(1.1) Edge of inactive door leaf
(2) Active (second closing) door leaf
(3) Frame stop i.e. transom
(4) DORMA carry bar MK 396
(4.1) Roller
(4.2) Slot
(4.3) Spacer screw

**Key for diagram Ⓓ**

**X** Distance from leading edge of inactive leaf to the middle of roller of carry bar.
**R** Width of inactive door leaf.
**S** Width of active door leaf.

### Installation Guide

Align carry bar (4) at inactive door leaf (1) not less than 25 mm from lower edge of frame stop (3). Illustration Ⓐ.

**For all doors with leaves of equal widths,** regardless of whether meeting stiles are overlapping or flush rebated, dimension **X** from the leading edge of inactive door leaf (1.1) and middle of the roller (4.1) on the carry bar (4) is 63 mm – line up slot (4.2) at door edge (1.1) and secure it.

**For doors with unequal leaves (in width)**
(SR 392/393 only) refer to Diagram Ⓓ to establish dimension **X**.

Example:
Width of active door leaf S = 1200
Width of inactive door leaf R = 450
Dimension X = 87

Using the spacer screw (4.3) align the carry bar (4) on doors with overlapping meeting stiles, parallel to the door face. Where doors have flush rebated meeting stiles, remove the spacer screw (4.3).

**All dimensions in mm.**

## Instructions de Montage

(à remettre au client après la pose de l'appareil)

**Dispositif de sécurité anti-retour MK 396 pour portes à deux vantaux en liaison avec DORMA Régulateur de fermeture**

(F)

**Illustrations:**

Ⓐ Vue frontale d'une porte fermée avec dispositif de sécurité anti-retour DORMA MK 396.
Ⓑ Coupe d'une porte coupe-feu à recouvrement, battue centrale saillante.
Ⓒ Coupe d'une porte acier – aluminium à fleur, battue centrale à fleur.
Ⓓ Diagramme pour la précision des cotes de pose pour dispositif de sécurité anti-retour DORMA MK 396 pour des portes avec des vantaux inégaux – battue centrale saillante ou à fleur (pour DORMA SR 392/393 seulement)
Ⓔ Cotes de fixation

**Légende – Illustrations Ⓐ – Ⓒ:**

(1) Vantail semi-fixe
(1.1) Bord du vantail semi-fixe
(2) Vantail de service
(3) Partie inférieure du linteau
(4) Dispositif de sécurité anti-retour DORMA MK 396
(4.1) Rouleau
(4.2) Entaille
(4.3) Vis de distance

**Légende – Diagramme Ⓓ.**

**X** Cote du bord du vantail semi-fixe au centre du rouleau du dispositif de sécurité anti-retour
**R** Largeur du vantail semi-fixe
**S** Largeur du vantail de service

### Instructions de Montage:

Ajustez le dispositif de sécurité anti-retour (4) fixé au vantail semi-fixe (1) à une distance minimale de 25 mm par rapport à la partie inférieure du linteau (3); ill. Ⓐ.

**Pour portes dont la largeur des vantaux est identique:**
La cote de distance X entre le bord du vantail semi-fixe (1.1) et le milieu du rouleau (4.1) du dispositif de sécurité anti-retour (4) se situe à 63 mm* – ajustez l'entaille (4.2) vis à vis du bord de la porte et fixez-la.

**Pour portes dont la largeur des vantaux n'est pas identique:**
(DORMA SR 392/393 seulement)
Déterminez la cote de montage X en vous basant sur le diagramme Ⓓ.
Exemple:
Largeur du vantail de service 1 200 mm
Largeur du vantail semi-fixe 450 mm
Cote de montage: 87 mm

Lorsqu'il s'agit d'une porte avec battue saillante, le dispositif de sécurité anti-retour (4) peut être ajusté parallèlement à la porte en utilisant la vis de distance (4.3).

**Toutes cotes indiquées en mm.**

*indépendamment du fait si la battue est saillante ou à fleur.