dormakaba

WN 055422 45532, 09/19

Art. Nr. 52000405

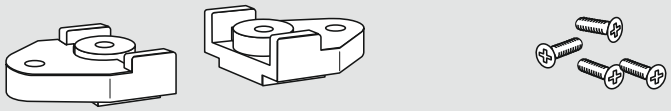

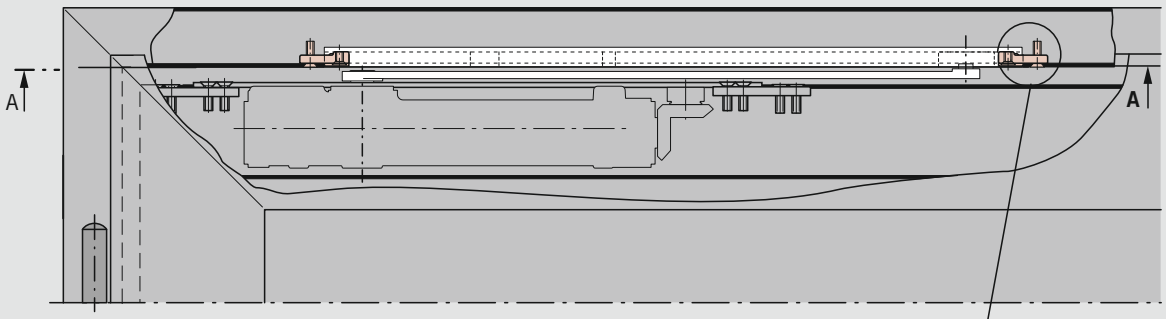

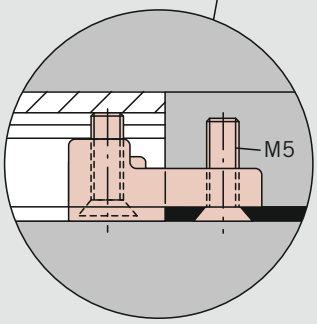

"A - A"

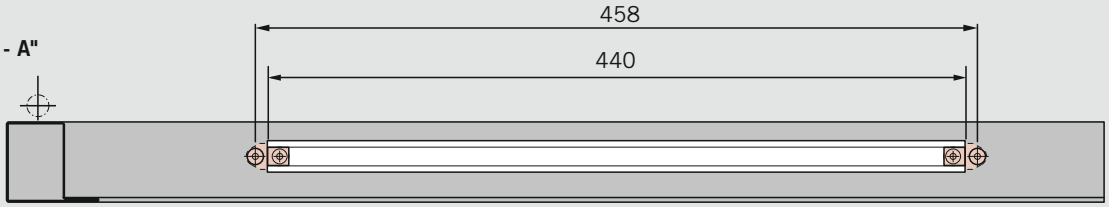

CE	DORMA GmbH + Co. KG Postfach 4009 58 247 Ennepetal	04
0432-BPR-0009	EN 1154:1996+A1:2002	

DOP_0051 / DOP_0052

Änderungen vorbehalten
Subject to change without notice