dormakaba

WN 054404 45532, 09/19

Art. Nr. 52000105

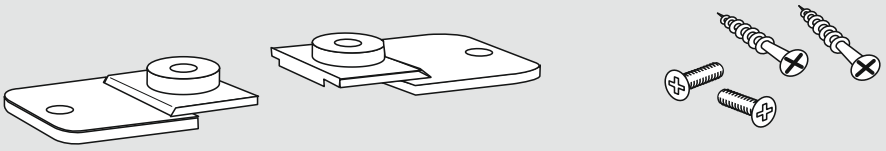

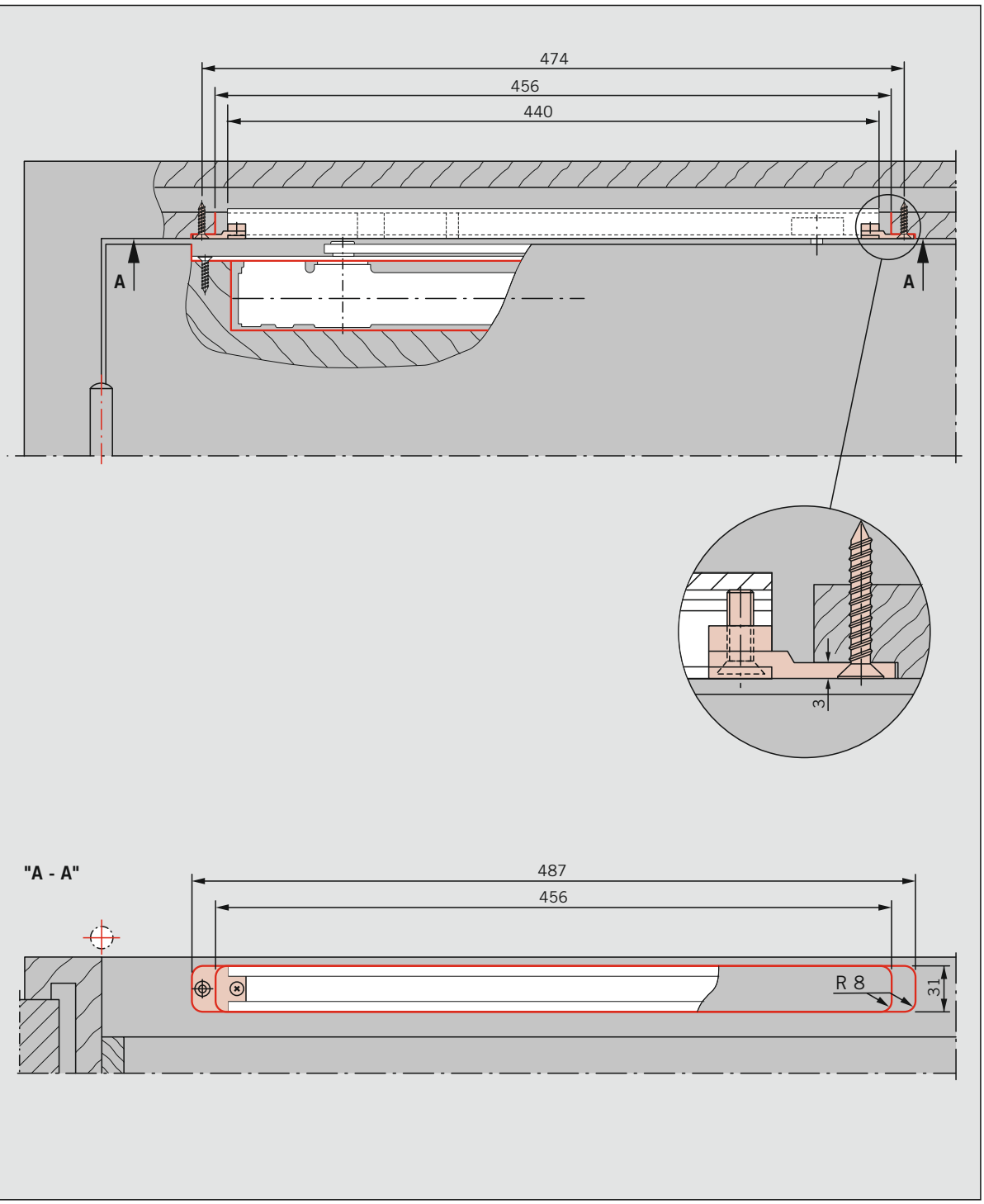

CE	DORMA GmbH + Co. KG Postfach 4009 58 247 Ennepetal	04
0432 - BPR 0009	EN 1154:1996+A1:2002	
DOP_0051 / DOP_0052		

Änderungen vorbehalten
Subject to change without notice