dormakaba

# ES 200
# ST
# TST

Systèmes de porte automatique
piétonne coulissante

# Un seul mécanisme pour une gamme complete de porte coulissante automatique

**La technologie de mécanisme ES 200 fixe les nouvelles tendances**
Avec ES 200 CO48, ES 200 et ES 200-2D, le système de mécanisme ES 200 offre une gamme variée pour toutes les applications. Les portes coulissantes avec CO48 peuvent supporter un poids de vantail de 1 fois 140 kg ou 2 fois 140 kg. Les portes équipées du système de mécanisme ES 200 peuvent supporter des poids de vantail de 2 fois 160 kg et la variante pour issues de secours du ES 200-2D est homologuée pour des poids de vantail de 2 fois 130 kg. Des largeurs de passages jusqu'à 3 000 mm sont aisément réalisables avec toutes les variantes du système de mécanisme ES 200.

**L'efficience économique est notre priorité**
Grâce à la grande variété des dimensions standards, les mécanismes pour porte coulissante automatique et porte coulissante télescopique sont des applications particulièrement économiques. Tous les systèmes de porte peuvent être fabriqués sur mesure et livrés prêts à monter si souhaité. La pose et la mise en service peuvent être assurées par les équipes de techniciens dormakaba.
La maintenance obligatoire des portes automatiques piétonnes peut être assurée par dormakaba Service.

**DIN 18650 et EN 16005**
Nous livrons nos portes avec des organes de sécurité répondant aux normes DIN 18650 et EN 16005 (voir pages 22/23). Les mesures de sécurité requises sont dictées par une analyse des risques.

**Caractéristiques et avantages**
- Performances inégalées
- Adaptation intuitive à toutes situations
- Les portes pour issues de secours comportent des organes de sécurité auto surveillés pour la protection des personnes
- Excellent rapport qualité-prix et grande fiabilité grâce aux composants éprouvés
- Nombreux paramètres réglables
- Possibilités de raccordement standard variées
- Auto-détection des obstacles et inversion automatique du mouvement
- Livraison des ensembles « prêts à poser », pose et mise en service sur demande

**Caractéristiques et avantages supplémentaires de l'opérateur ES 200-2D**
- Technologie ES 200 double sécurité Dual Drive (sécurité redondante)
- Kit de batterie rechargeable intégré
- Ouverture d'urgence en cas de coupure de courant ou d'incident
- Déverrouillage manuel mécanique intégré (en option)

## Sommaire


| | | |
|---|---|---|
| Information générale | | 2-5 |
| Portes coulissantes | Le mécanisme ES 200 | 6-7 |
| | **ST FLEX, FST FLEX**<br>avec profilés FLEX | 8-9 |
| | **ST FLEX Green, FST FLEX Green**<br>- rendement énergétique et élégance du design | 10-11 |
| | **ST MANET, FST MANET**<br>avec fixation MANET pour portes tout verre | 12-13 |
| | **ST PURE, FST PURE**<br>avec fixation PURE pour portes tout verre | 14-15 |
| Portes coulissantes télescopiques | **TST FLEX, FTST FLEX**<br>avec profilés FLEX | 16-17 |
| | Détermination de la taille de vantaux | 18-19 |
| | Accessoires | 20-23 |

# Composants de la porte automatique

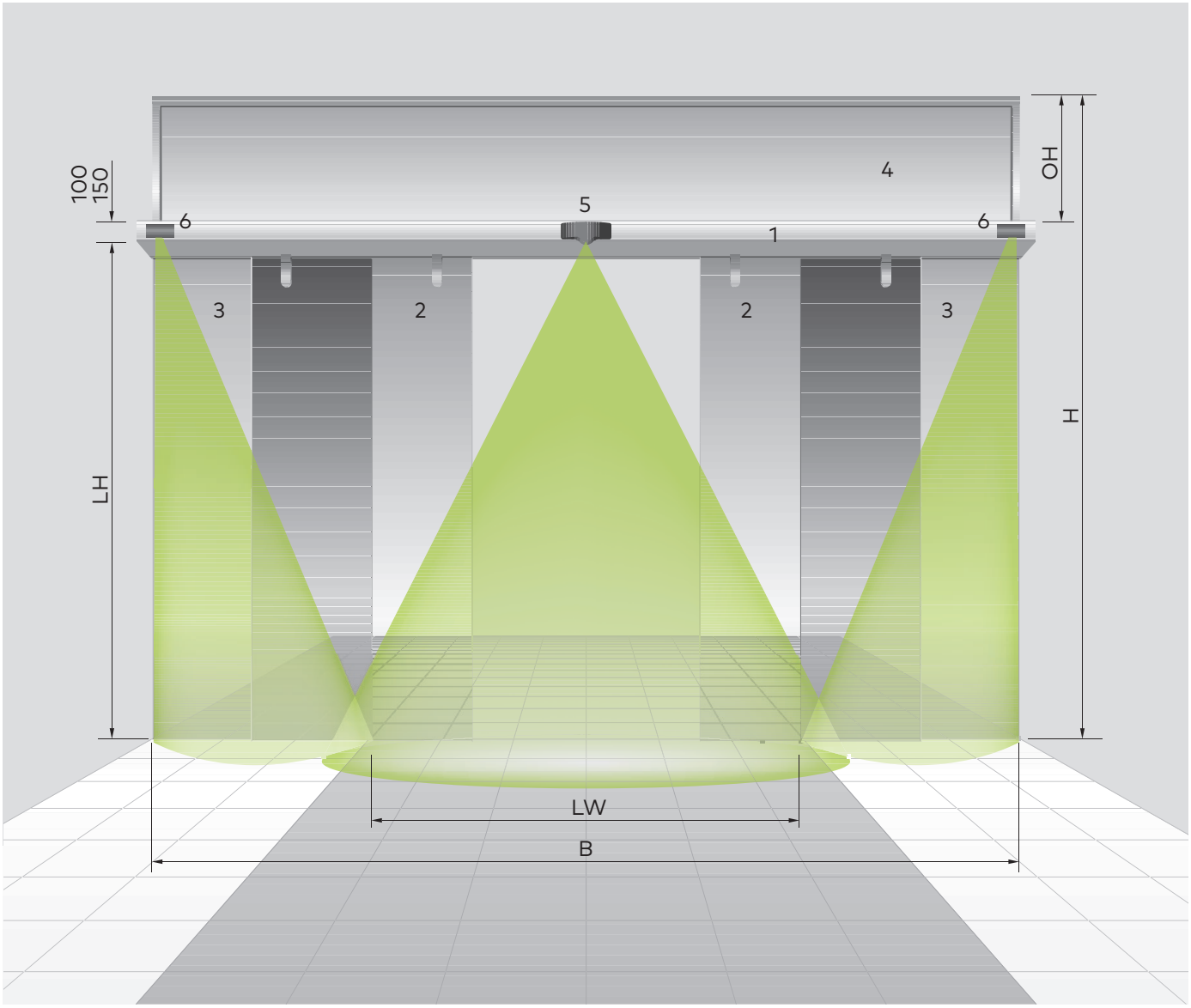


**1** Dormant libre avec rail de roulement, mécanisme et organe de commande
**2** Vantail de porte coulissante
**3** Parties fixes latérales (ces éléments ne sont pas nécessaires pour la pose en applique
**4** Imposte ou linteau
**5** Organe de commande (par ex. radar bi-technologie) incluant détecteurs de sécurité pour surveillance de la zone de passage
**6** Organe de sécurité selon DIN 18650 et EN 16005 pour surveillance de la zone de refoulement des vantaux

**LW** largeur de passage libre
**LH** hauteur de passage libre
**B** largeur totale de la baie
**OH** hauteur d'imposte
**H** hauteur totale

**Termes utilisés:**
**ST ES 200** = porte coulissante
**FST ES 200** = porte coulissante issue de secours
**TST ES 200**
ou **ES 200 T** = porte télescopique
**FTST ES 200** = porte télescopique issue de secours

# Systémes de porte coulissante

**Grâce aux systèmes de vantaux de porte de dernière technologie, les portes coulissantes automatiques et télescopiques de dormakaba permettent toutes les applications pour une conception individuelle de votre accès.**

Que vous préconisiez un élégant système tout verre avec mécanisme compact et fixation MANET ou des vantaux encadrés le système de porte ES 200 est la solution pour votre entrée. Les systèmes ST ES 200, FST ES 200, TST ES 200 et FTST ES 200 ne répondent pas seulement à toutes les exigences; ils définissent les nouveaux standards de la fluidité des mouvements, du design, de la stabilité et de l'isolation thermique.

## Systèmes de profilés

### ST FLEX

La solution élégante pour toutes les zones de passage. Ce système discret de profilé renforce la transparence visuelle et la stabilité.

### ST FLEX Green

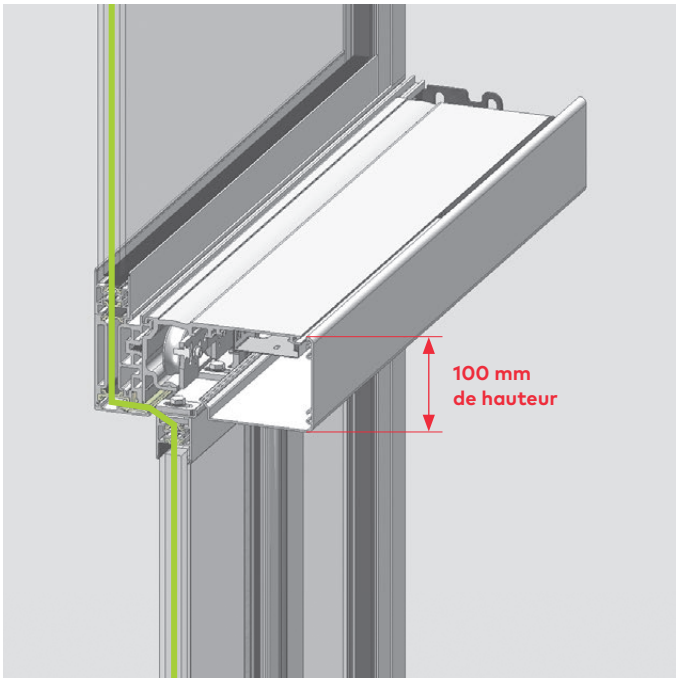


ST FLEX Green réduit considérablement les dépenses en énergie de chauffage ou de climatisation et réduit les émissions de $CO^2$. Malgré leur isolation thermique, les profilés ont pratiquement le même aspect que les des systèmes ST FLEX standard. Ceci permet une harmonisation parfaite de toutes vos portes.

## Solutions sans encadrement

### ST MANET

Porte coulissante automatique avec vantaux tout verre et fixations en inox (sans encadrement).
Le système ST MANET combine des fixations inox designet les vantaux tout verre pour l'agencement intérieur de bâtiments.

### ST PURE

Porte coulissante automatique avec vantaux tout verre sans encadrement. Suspendu seulement par de fines fixations design en acier, le système ST PURE est une solution tout verre. Grâce au niveau élevé de transparence, le système est particulièrement bien approprié pour les portes intérieures.

**Notre engagement pour un avenir durable**
Le respect de l'environnement une priorité pour dormakaba. L'objectif de dormakaba consiste à assurer l'économie d'énergie en mettant en place des process de production et de recyclage dans les respect des ressources. Le haut de qualité de nos produits assure un retour d'investissement dans le temps.En termes de production, nous fournissons les déclarations environnementales des produits – Environmental Product Declarations (EPD) – pour calculer la durabilité des constructions.
Ces déclarations sont basées sur l'évaluation globale du cycle de vie.
Vous trouverez l'intégralité des EPD sous www.dormakaba.com

THIRD-PARTY VERIFIED EPD ISO 14025 and EN 15804 Institut Bauen und Umwelt e.V.

# Données de mécanisme ES 200, ES 200-2D, ES T 200, ES 200 T-2D

| **Caractéristiques de porte plane** | | **ES 200 CO48** | **ES 200** | **ES 200-2D** |
|---|---|---|---|---|
| Porte coulissante à 1 vantail [1] | – largeur de passage libre (LW) [2]<br>– poids de vantail max. | 800 – 2500 mm<br>1 x 140 kg | 700 – 3000 mm<br>1 x 200 kg | 900 – 1800 mm<br>1 x 150 kg |
| Porte coulissante à 2 vantaux | – largeur de passage libre (LW) [2]<br>– poids de vantail max. | 800 – 3000 mm<br>2 x 140 kg | 800 – 3000 mm<br>2 x 160 kg | 1000 – 3000 mm<br>2 x 130 kg |
| Hauteur de passage libre [2] | | 2100 – 3000 mm | 2100 – 3000 mm | 2100 – 3000 mm |

| **Caractéristiques de porte téléscopique** | | **ES 200 T CO48** | **ES T 200** | **ES 200 T-2D** |
|---|---|---|---|---|
| Porte coulissante à 2 vantaux, ouvrant d'un côté | – largeur de passage libre (LW) [2]<br>– poids de vantail max. | 800 – 2400 mm<br>2 x 75 kg | 800 – 2400 mm<br>2 x 75 kg | 1000 – 2400 mm<br>2 x 75 kg |
| Porte coulissante à 4 vantaux, ouvrant des deux côtés | – largeur de passage libre (LW) [2]<br>– poids de vantail max. | 1400 – 3000 mm<br>4 x 75 kg | 1400 – 4000 mm<br>4 x 75 kg | 1400 – 4000 mm<br>4 x 65 kg |
| Hauteur de passage libre [2] | | 2100 – 3000 mm | 2100 – 3000 mm | 2100 – 3000 mm |

[1] Sans tenir compte de la largeur du montant de porte.
[2] Autres dimensions sur demande

| **Designs** | | **ES 200 CO48**<br>**ES 200 T CO48** | **ES 200**<br>**ES T 200** | **ES 200-2D**<br>**ES 200 T-2D** |
|---|---|---|---|---|
| Systèmes de profilés | Profilé FLEX | ● | ● | ● |
| | Profilé ST FLEX Green | ● | ● | ● |
| | Fixation PURE + MANET<br>largeur de passage libre max. (LW) 2)<br>version à 1 vantail = 1 600 mm<br>version à 2 vantaux = 2 000 mm<br>Non approprié pour les portes télescopiques | ● | ● | ● |
| Hauteur/profondeur d'opérateur | 100 mm x 180 mm | ● | ● | ● |
| | 150 mm x 180 mm | ● | ● | ● |
| Guidage sous plancher | | ○ | ○ | ○ |
| Pose sur plancher sans rail de guidage au sol<br>(en tenant compte des surpressions et de la protection anti-effractions) | | ● | ● | ● |

| **Caractéristiques techniques** | | | |
|---|---|---|---|
| Appropriés pour l'utilisation dans les issues de secours | – | – | |
| Force d'ouverture et de fermeture max. 150 N | ● | ● | ● |
| Vitesse d'ouverture (réglage progressif) | 10 – 75 cm/s | 10 – 75 cm/s | 10 – 75 cm/s |
| Vitesse de fermeture (réglage progressif) | 10 – 50 cm/s | 10 – 50 cm/s | 10 – 50 cm/s |
| Temporisation d'ouverture | 0 – 180 s | 0 – 180 s | 0 – 180 s |
| Tension d'alimentation/fréquence | 230 V, 50/60 Hz | 230 V, 50/60 Hz | 230 V, 50/60 Hz |
| Puissance absorbée | 250 W | 250 W | 250 W |
| Indice de protection | IP 20 | IP 20 | IP 20 |
| Température ambiante de fonctionnement | -20 – +60 °C | -20 – +60 °C | -20 – +60 °C |
| Taux d'hygrométrie | max. 93 %<br>(sans condensation) | max. 93 %<br>(sans condensation) | max. 93 %<br>(sans condensation) |
| Conformité à la directive basse tension | ● | ● | ● |
| Fabrication selon ISO 9001 | ● | ● | ● |

● standard ○ option - non

| **Module de base (BM)** | **ES 200 CO48<br>ES 200 T CO48** | **ES 200<br>ES T 200** | **ES 200-2D<br>ES 200 T-2D** |
|---|---|---|---|
| Conception modulaire | Module de base (BM) | Module de base (BM) | Module de base (BM) |
| Commande par microprocesseur | ● | ● | ● |
| Fonctions standards – Arrêt<br>– Automatique<br>– Ouverture permanente<br>– Ouverture partielle<br>– Sortie sens unique<br>– Fermeture hors exploitation | ● | ● | ● |
| Inversion automatique du mouvement | ● | ● | ● |
| Raccordement pour verrouillage électromécanique (bistable) | ● | ● | ● |
| Raccordement pour protection de la zone de passage (2 côtés) | ● | ● | ● |
| Conformité selon DIN 18650 et EN 16005 | ● | ● | ● |
| Réglage de tous les paramètres de base via display intégré | ● | ● | ● |
| Paramétrage possible via appareil portatif | – | ● | ● |
| Ouverture de secours/fermeture de secours | ○ | ○ | ● (kit de batterie rechargeable en standard) |
| Fonctionnement de secours sur accus (uniquement avec un kit de batterie rechargeable) | ○ | ○ | ● |
| Mode synchrone | ○ | ● | ● |
| Alimentation électrique des organes externes 24 V c.c. | ● | ● | ● |
| Mémoire de défauts consultable avec codes panne sur display | ● | ● | ● |
| Connexion bus DCW (protocole **D**ORMA **C**onnect and **W**ork) | ○ | ● | ● |

| **Module additionnel DIN 18650 – en option** | | | |
|---|---|---|---|
| Ouverture réduite de pharmacie | ○ | ● | ● |
| Signalisation d'état de porte (triple) | ○ | ● | ● |
| Protection d'arête de fermeture principale/secondaire | – | ○ | ● |
| Fermeture d'urgence (observer la réglementation !) | ○ | ● | ● |
| Contact de sonnette | ● | ● | ● |
| Fonction mode sas | – | ● | – |

| **Module additionnel DIN 18650 et EN 16005 – option** | | | |
|---|---|---|---|
| Le module additionnel DIN 18650 et EN 16005 permet la surveillance contrôlée des arêtes de fermeture secondaires pour satisfaire aux normes DIN 18650 et EN 16005 | – | ○ | ● |

| **Équipements supplémentaires** | | | |
|---|---|---|---|
| Verrouillage électromécanique (bistable) | ○ | ○ | ○ |
| Déverrouillage manuel du verrou électromécanique | ○ | ○ | ○ |
| Rideaux lumineux | ○ | ○ | ○ |
| Kit de batterie rechargeable (ouverture/fermeture de secours) | ○ | ○ | ● |
| Alimentation électrique de secours dormakaba USV (onduleur) | ○ | ○ | ○ |
| Module pour couplage à un système de gestion de bâtiments LON/LAN | ○ | ○ | ○ |

● standard ○ option - non

# ST FLEX, FST FLEX avec profiles FLEX

**Caractéristiques**
- Aspect élégant tout verre grâce à son encadrement étroit
- Grande stabilité et rigidité
- Valeur thermique K performant grâce à ses profilés et ses double vitrages
- Excellentes isolation d'air grâce à l'interaction des joints latéraux et supérieur

**Dimensions du système et poids des vantaux max.**

| | Variante à 1 vantail* | | Variante à 2 vantaux | |
|---|---|---|---|---|
| Mécanisme | Largeur min. du système (B) = | Poids de vantail max. | Largeur min. du système (B) = | Poids de vantail max. |
| **ES 200** | | | | |
| sans parties fixes | 2 x LW + 50 mm | 1 x 200 kg, | 2 x LW + 100 mm | 2 x 160 kg, |
| avec parties fixes | 2 x LW + 100 mm | 1 x 140 kg avec CO48 | 2 x LW + 180 mm | (2 x 140 kg avec CO48) |
| **ES 200-2D** | | | | |
| sans parties fixes | 2 x LW + 50 mm | 1 x 150 kg | 2 x LW + 100 mm | 2 x 130 kg |
| avec parties fixes | 2 x LW + 100 mm | | 2 x LW + 180 mm | |

* sans tenir compte de la largeur du montant de porte

**Pose en applique murale/sur huisserie, opérateur 100 mm**

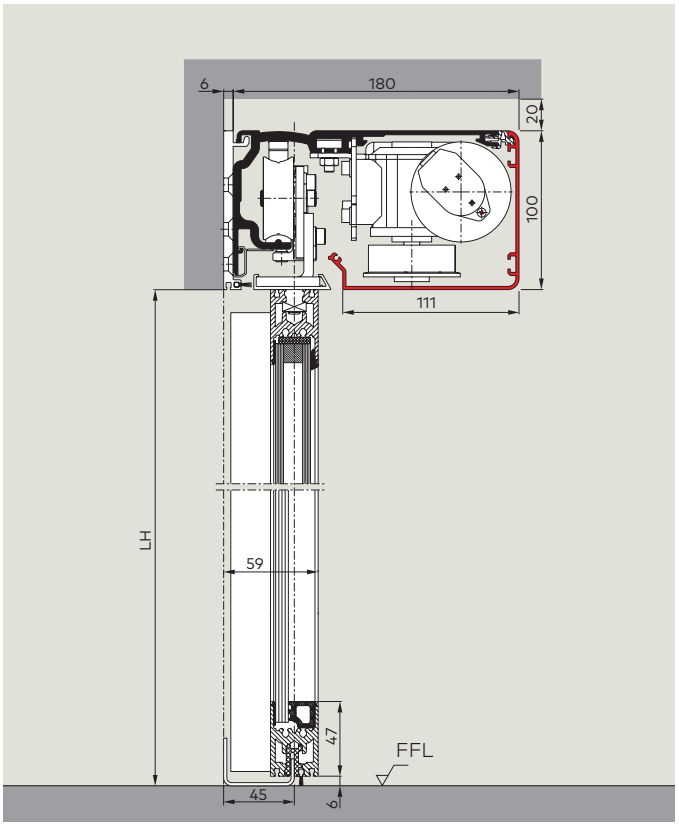


**Pose en applique murale/sur huisserie, opérateur 150 mm**

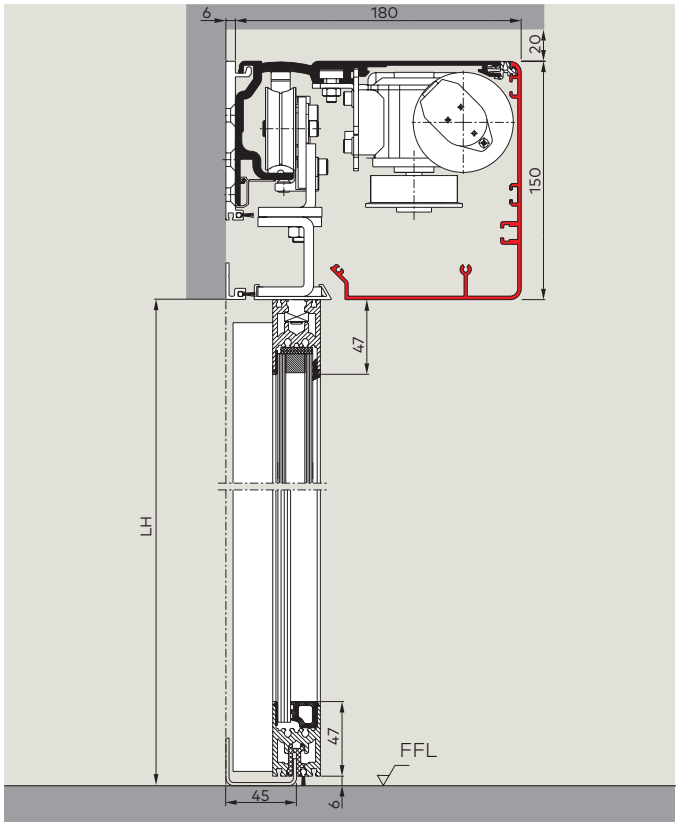


**Coupe horizontale du profilé de raccordement pour les systèmes de porte n'ouvrant que d'un côté**

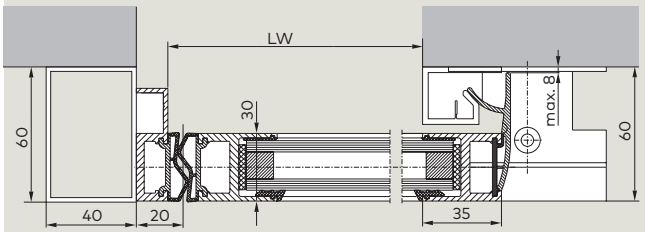


Pose de systèmes à 1 vantail

Profilé de raccordement mural à l'arête de fermeture secondaire (pour les systèmes sans parties fixes)

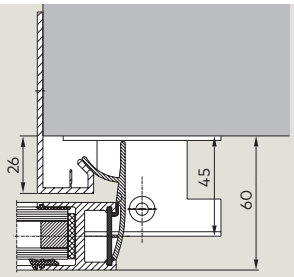


Arête de fermeture secondaire avec profilé d'angle en applique murale

| | |
|---|---|
| **OH** | hauteur d'imposte |
| **LH** | hauteur de passage libre |
| **H** | hauteur totale |
| **B** | largeur totale |
| **LW** | largeur de passage libre |
| **FFL** | niveau sol fini |

**Vitrage**
- Verre de sécurité trempé
- Verre de sécurité feuilleté, 8 mm
- Double vitrage Iso 22 (4/14/4)
- Vitrage spécial

**Hauteur de passage libre (LH)**
Détermination de la hauteur de passage libre LH (mm) en fonction de la largeur de passage libre LW (mm) et du vitrage :
cf. schémas, pages 18/19

**ST-Flex avec imposte**

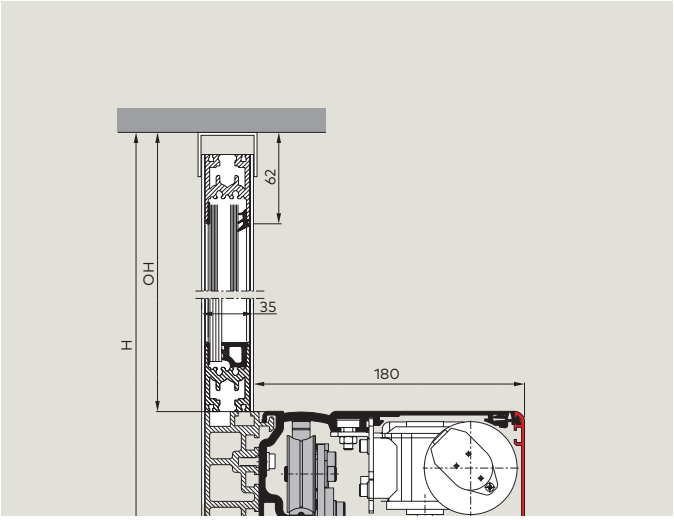


**Pose dans passage avec partiex fixes, opérateur 100 mm**

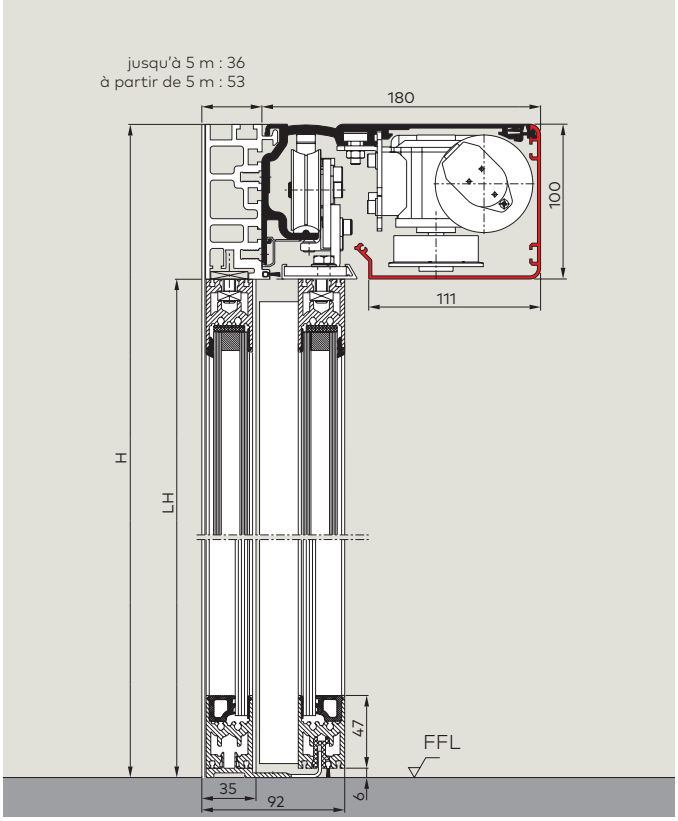


**Pose dans passage avec partiex fixes, opérateur 150 mm**

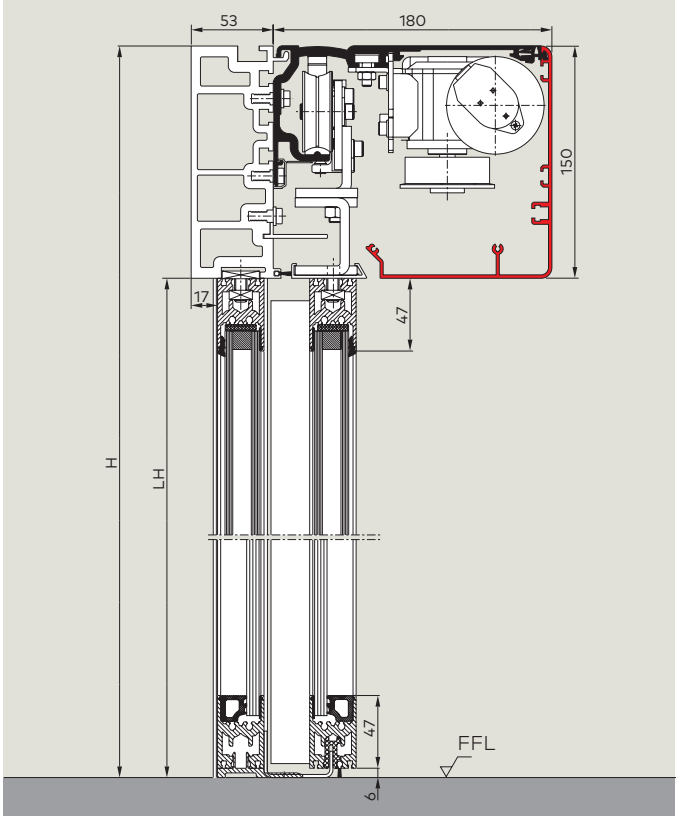


**Partie horizontale avec partie fixe**

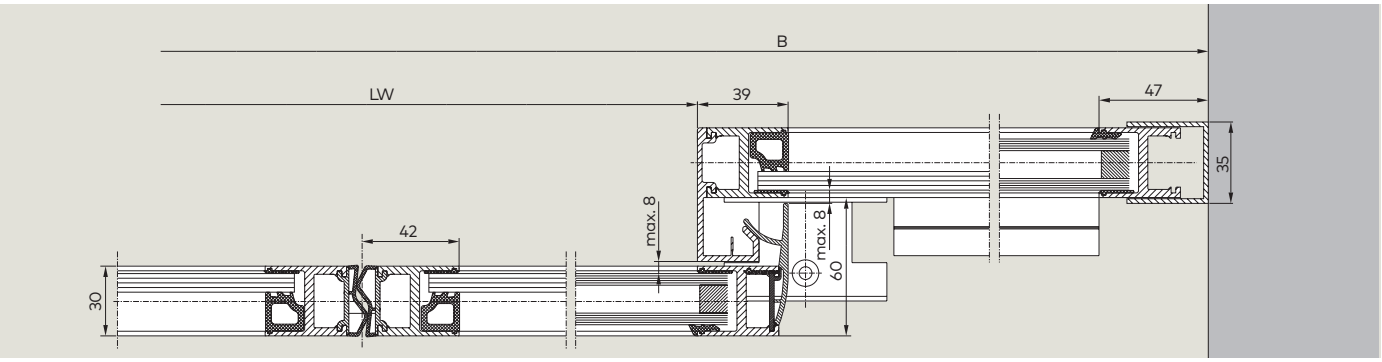

# ST FLEX Green, FST FLEX Green
# rendement energetique et elegance du design

**Features**

- Le système de profilés ST FLEX Green a été conçu à partir du système ST FLEX et offre une isolation thermique permettant de faire d'importants économies d'énergie.
- Des valeurs UD très faibles de 1.4 à max. 1.8
- Répond à la régulation d'économie d'énergie allemande (EnEV 2016)
- Certificat disponible pour chaque système ST FLEX Green
- Protection avec des joints contre des courants d'air
- Design des profiles élégant
- Portes d'entrée et portes d'intérieures dans le même design pour harmoniser l'aspect global
- Forte stabilité et rigidité
- Testé et approuvé par ift Rosenheim

**Dimensions du système et poids des vantaux max.**

| | Variante à 1 vantail[1] | | Variante à 2 vantaux | |
|---|---|---|---|---|
| Opérateur | Largeur min. du système (B) = | Poids de vantail max. | Largeur min. du système(B) = | Poids de vantail max. |
| **ES 200** | | | | |
| sans parties fixes | 2 x LW + 60 mm | 1 x 200 kg | 2 x LW + 120 mm | 2 x 160 kg |
| avec parties fixes | 2 x LW + 80 mm | (1 x 140 kg avec CO48) | | (2 x 140 kg avec CO48) |
| Hauteur de passage LW* | 700 – 3000 mm | | 800 – 3000 mm | |
| **ES 200-2D** | | | | |
| sans parties fixes | 2 x LW + 60 mm | 1 x 150 kg | 2 x LW + 120 mm | 2 x 130 kg |
| avec parties fixes | 2 x LW + 80 mm | | | |
| Hauteur de passage LW* | 900 – 1800 mm | | 900 – 3000 mm | |

* sans tenir compte de la largeur du montant de porte

**Pose sur huisserie sans parties fixes**

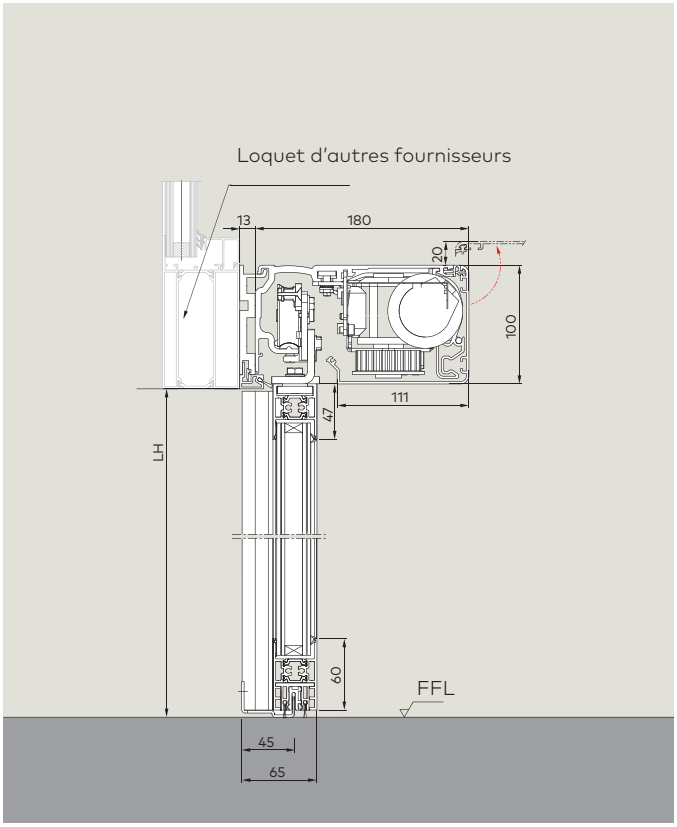


**Pose dans passage avec parties fixes rail au sol**

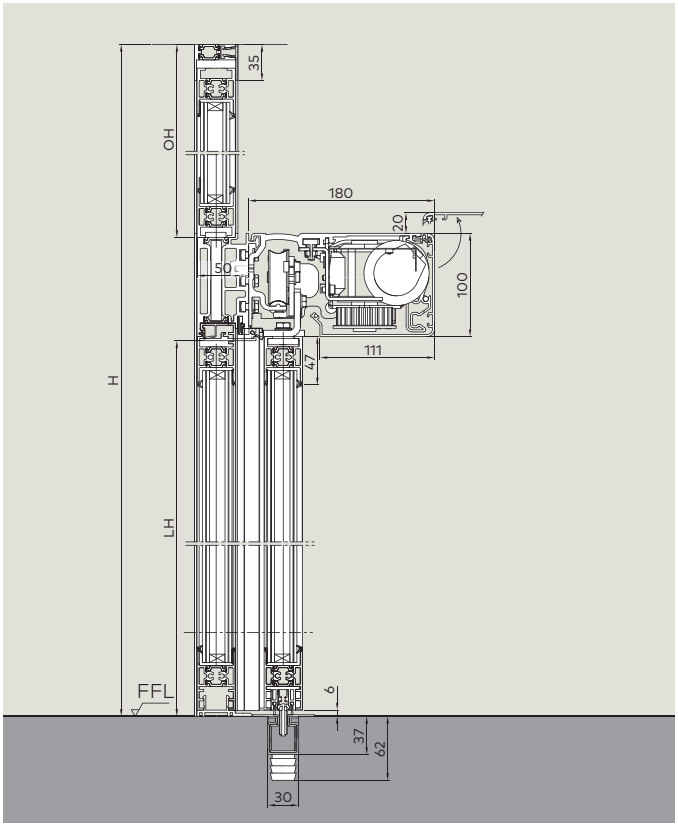


**Partie horizontale de la variante à 1 vantail posée sur huisserie**

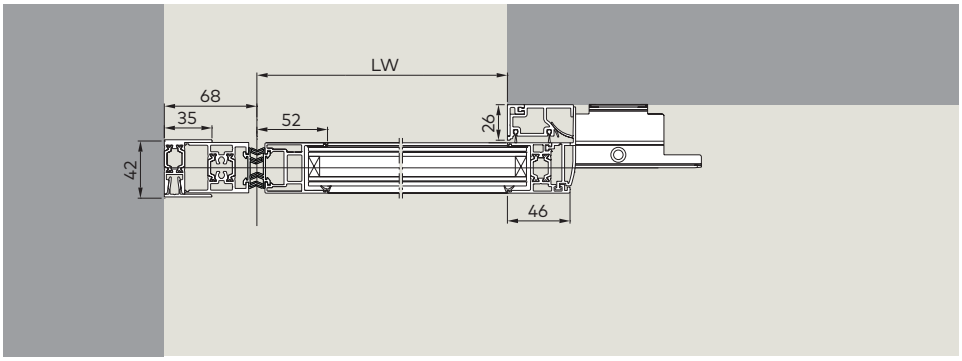


| | |
|---|---|
| **OH** | hauteur d'imposte |
| **LH** | hauteur de passage libre |
| **H** | hauteur totale |
| **B** | largeur totale |
| **LW** | largeur de passage libre |
| **FFL** | niveau sol fini |

**Vitrages**
- Verre double feuilleté ISO (28 mm)
- Vitrage spécial sur demande

**Option disponibles**
- Vantaux de protection
- Rail au milieu
- Rail au sol encastré
- Verrouillage manuel au sol

Les dimensions maximales de la porte dépendent:
- Type de vitrage
- Poids du vantail
- Proportions de la largeur par rapport à la hauteur
- Pression du vent
- Rails

Merci de contacter dormakaba pour tous renseignements.

**ST FLEX Green avec imposte**

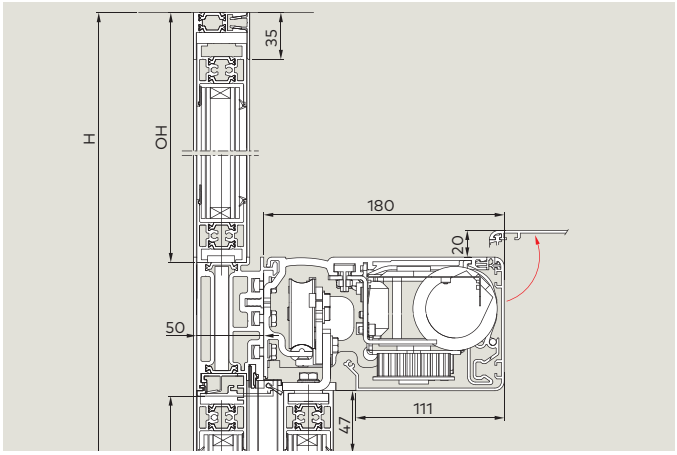


**Montage entre murs avec partie fixe et imposte**

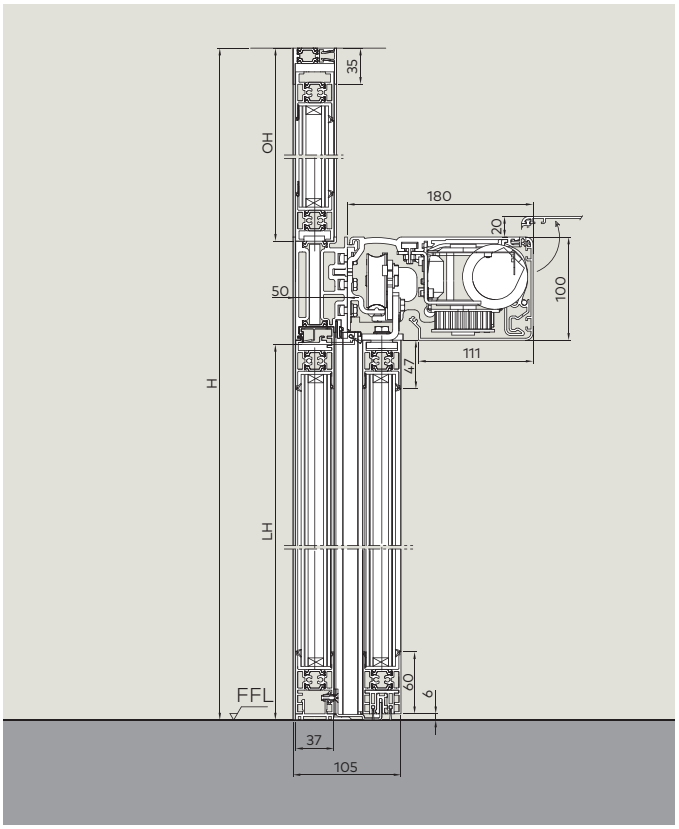


**Certificat de la transmission thermale**

**Nachweis**
**Wärmedurchgangskoeffizient**

**Prüfbericht 10-001011-PB09-A01-06-de-01**

ift ROSENHEIM

| | |
|---|---|
| Auftraggeber | **DORMA GmbH + Co. KG**<br>DORMA Platz 1<br><br>58256 Ennepetal |
| Produkt | automatische Schiebetür, zweiflügelig |
| Bezeichnung | ST FLEX Green |
| Außenmaß (B x H) | 6250 mm x 3305 mm<br>oben: 147 mm<br>seitlich: 69 mm<br>mitte: 50 mm / 104 mm |
| Ansichtsbreite | unten: 66 mm |
| Material | Aluminiumprofil mit thermischer Trennung |
| Oberfläche | pulverbeschichtet, eloxiert<br>Art: Stege durchgehend<br>Material: Polyamid 6.6 verstärkt mit 25 % Glasfaser<br>Einlage: Polyurethan-Hartschaum in den oberen Profilen<br>Metalloberflächen im Dämmzonenbereich:<br>leicht oxidierte Oberflächen, z. B. Hohlräume nach Oberflächenbehandlungen im Tauchverfahren |
| Öffnungsart | Parallel verschiebbare Flügelrahmen<br>Mehrscheiben-Isolierglas:<br>$U_g$-Wert von 1,0 W/(m² · K)<br>Aufbau: 7VSG / 15 / 7VSG mm<br>Gasfüllung: Argon 90 %<br>Beschichtungsebene: Pos 3. $\varepsilon_n$ = 0,01 (Nennwert) |
| Füllung | Abstandhalter: TGI-Spacer |
| Besonderheiten | - |

Wärmedurchgangskoeffizient

$U_D$ = 1,4 W/(m² · K)

ift Rosenheim
21. Dezember 2010

Klaus Specht, Dipl.-Ing. (FH)
Stv. Prüfstellenleiter
Bauphysik

Thomas Thiel, Dipl.-Ing. (FH)
Prüfingenieur
Gebäudeenergestützte Simulation

**Grundlagen**
EN ISO 10077-1 : 2006 Wärmetechnisches Verhalten von Fenstern, Türen und Abschlüssen - Berechnung des Wärmedurchgangskoeffizienten – Teil 1:Vereinfachtes Verfahren
EN ISO 10077-2 : 2003 Wärmetechnisches Verhalten von Fenstern, Türen und Abschlüssen - Berechnung des Wärmedurchgangskoeffizienten - Teil 2: Numerisches Verfahren für Rahmen
Prüfberichte
10-001011-PB01-K20-06-de-01 vom 21.12.2010 bis
10-001011-PB07-K20-06-de-01 vom 21.12.2010

**Darstellung**

**Verwendungshinweise**
Dieser Prüfbericht dient zum Nachweis des Wärmedurchgangskoeffizienten $U_D$.

**Gültigkeit**
Die genannten Daten und Ergebnisse beziehen sich ausschließlich auf den geprüften und beschriebenen Gegenstand.
Die Prüfung des Wärmedurchgangskoeffizienten ermöglicht keine Aussage über weitere leistungs- und qualitätsbestimmende Eigenschaften der vorliegenden Konstruktion.

**Veröffentlichungshinweise**
Es gilt das **ift**-Merkblatt „Bedingungen und Hinweise zur Benutzung von **ift**-Prüfdokumentationen".
Das Deckblatt kann zusammen mit der Typenliste als Kurzfassung verwendet werden.

**Inhalt**
Der Nachweis umfasst insgesamt 12 Seiten
1 Gegenstand
2 Durchführung
3 Einzelergebnisse

07-09 / 389

ift Rosenheim GmbH
Geschäftsführer:
Dipl.-Ing. (FH) Ulrich Siebenath
Dr. Jochen Peichl

Theodor-Gietl-Str. 7 - 9
D-83026 Rosenheim
Tel.: +49 (0)8031/261-0
Fax: +49 (0)8031/261-290
www.ift-rosenheim.de

Sitz: 83026 Rosenheim
AG Traunstein, HRB 14763
Sparkasse Rosenheim
Kto. 3622
BLZ 711 500 00

Notified Body Nr.: 0757
Anerkannte PUZ Stelle: BAY 18

**Montage entre murs, version double vantaux avec partie fixe rail au sol**

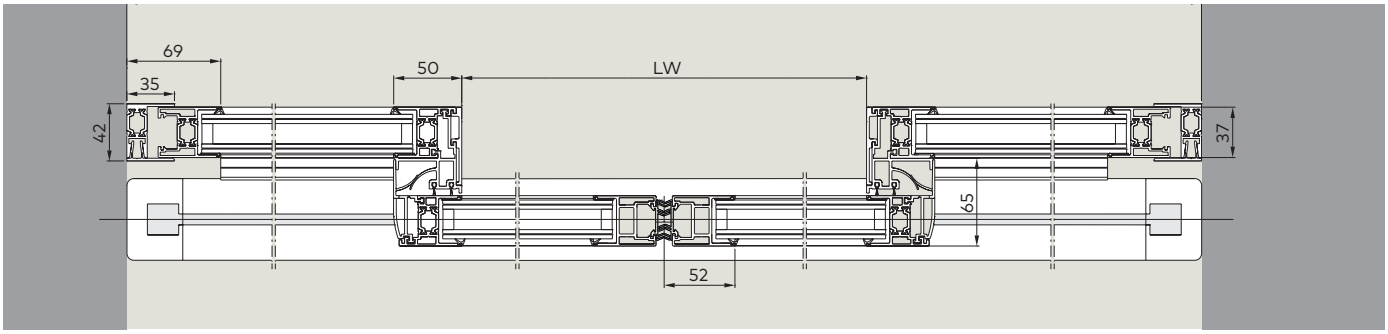

# ST MANET, FST MANET
# avec fixations par points MANET pour portes tout verre

**Caractéristiques**
- Pour portes intérieures
- Conception légère grâce aux fixations discrètes en inox
- Palette de composants variée avec possibilités de raccordement diverses pour les murs, les planchers et les plafonds ainsi que pour l'assemblage des éléments en verre.

**Dimensions du système et poids des vantaux max.**

| | Variante à 1 vantail* | | Variante à 2 vantaux | |
|---|---|---|---|---|
| Opérateur | Largeur min. du système(B) = | Poids de vantail max. | Largeur min. du système (B) = | Poids de vantail max. |
| **ES 200 et ES 200 CO48** | | | | |
| sans parties fixes | 2 x LW + 70 mm | 1 x 100 kg | 2 x LW + 140 mm | 2 x 100 kg |
| avec parties fixes | 2 x LW + 100 mm | | 2 x LW + 140 mm | |
| **ES 200-2D** | | | | |
| sans parties fixes | 2 x LW + 70 mm | 1 x 100 kg | 2 x LW + 140 mm | 2 x 100 kg |
| avec parties fixes | 2 x LW + 100 mm | | 2 x LW + 140 mm | |

* sans tenir compte de la largeur du montant de porte

**Pose en applique murale/sur huisserie, opérateur 100 mm**

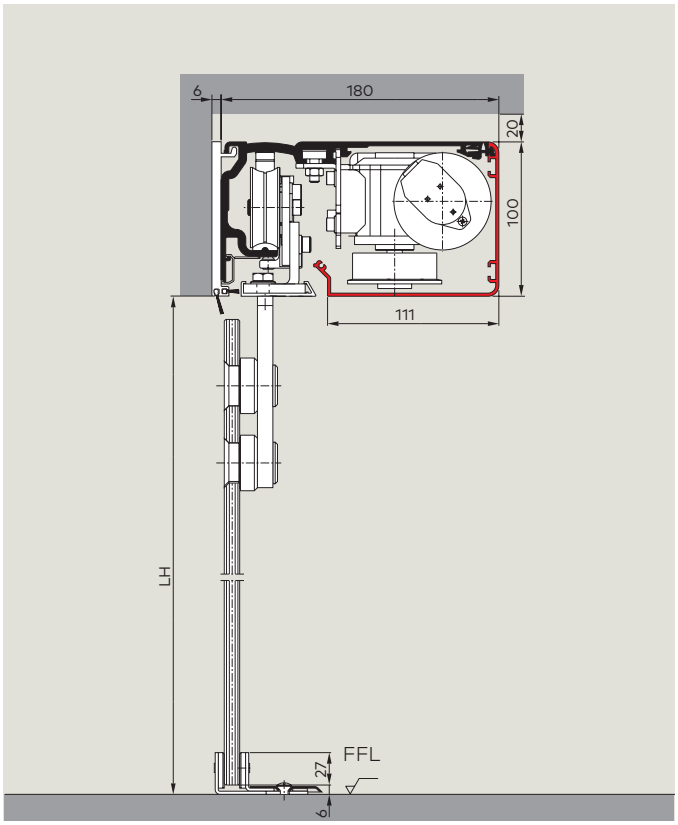


**Pose en applique murale/sur huisserie, opérateur 150 mm**

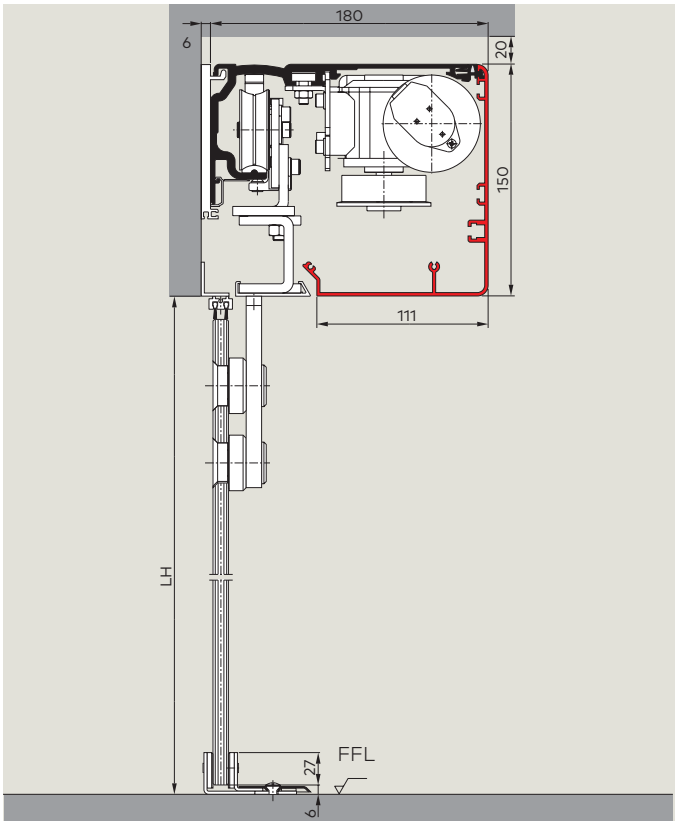


**Coupe horizontale du profilé de raccordement pour les systèmes de porte n'ouvrant que d'un côté**

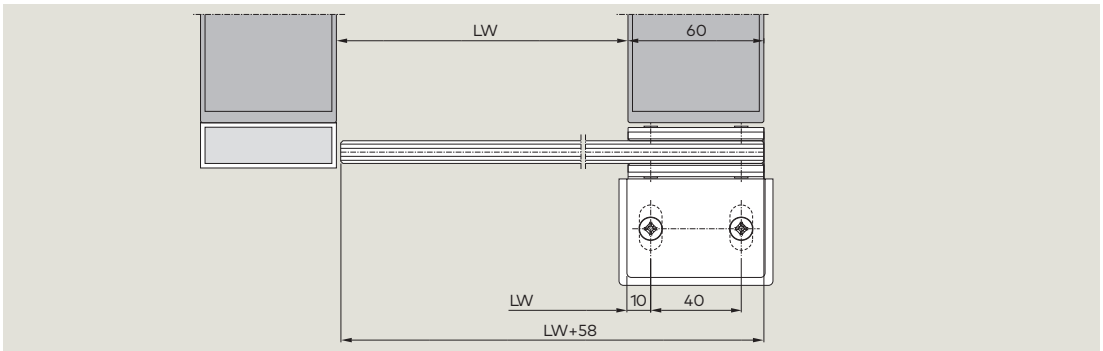


| | |
|---|---|
| **OH** | hauteur d'imposte |
| **LH** | hauteur de passage libre |
| **H** | hauteur totale |
| **B** | largeur totale |
| **LW** | largeur de passage libre |
| **FFL** | niveau sol fini |

**Vitrage**
- Verre de sécurité trempé (TSG) 10 mm
- Vitrage spécial

**Hauteur de passage libre (LH)**
Détermination de la hauteur de passage libre LH (mm) en fonction de la largeur de passage libre LW (mm) et du vitrage :
cf. schémas, pages 18/19

Veuillez tenir compte des dimensions d'ouverture limitées dans les applications avec fixations par point MANET:

| | | |
|---|---|---|
| Version à 1 vantail max. | Largeur de passage libre (LW) | 1600 mm |
| | Hauteur de passage libre (LH) | 2500 mm |
| Version à 2 vantaux max. | Largeur de passage libre (LW) | 2000 mm |
| | Hauteur de passage libre (LH) | 2500 mm |

**ST MANET avec imposte**

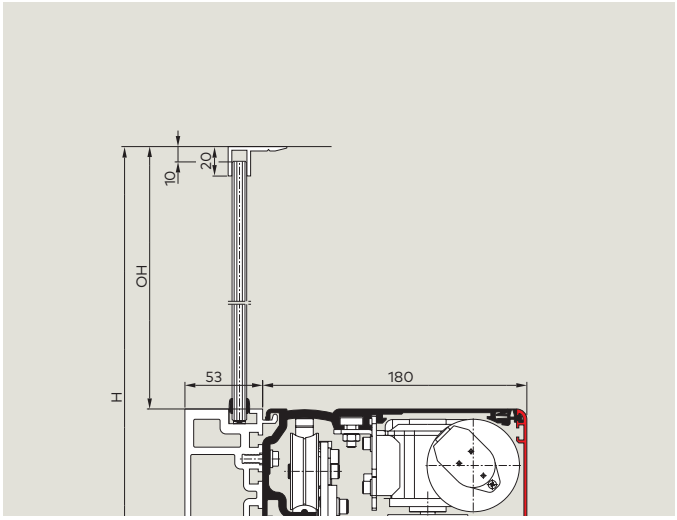


**Pose dans passage avec parties fixes, opérateur 100 mm**

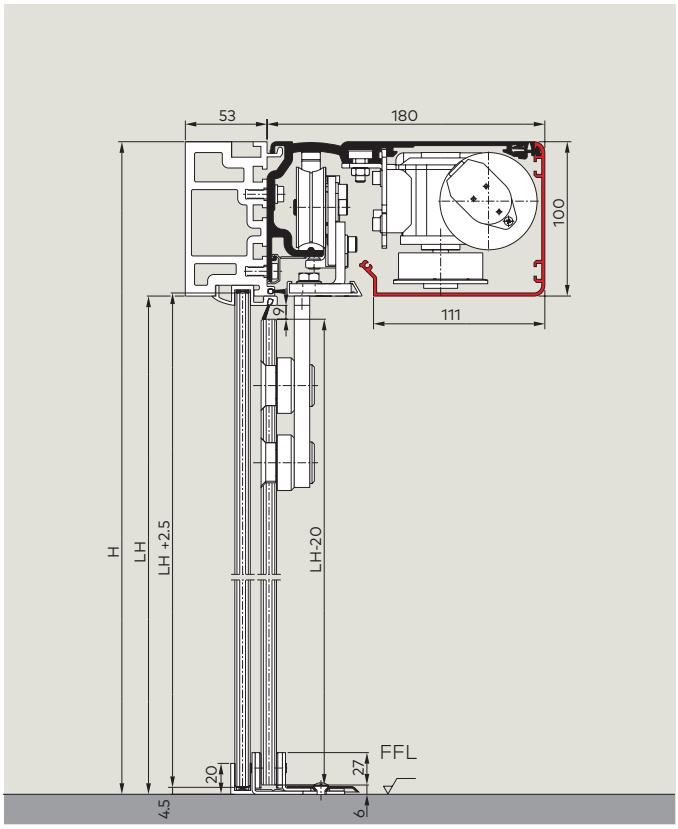


**Pose dans passage avec parties fixes, opérateur 150 mm**

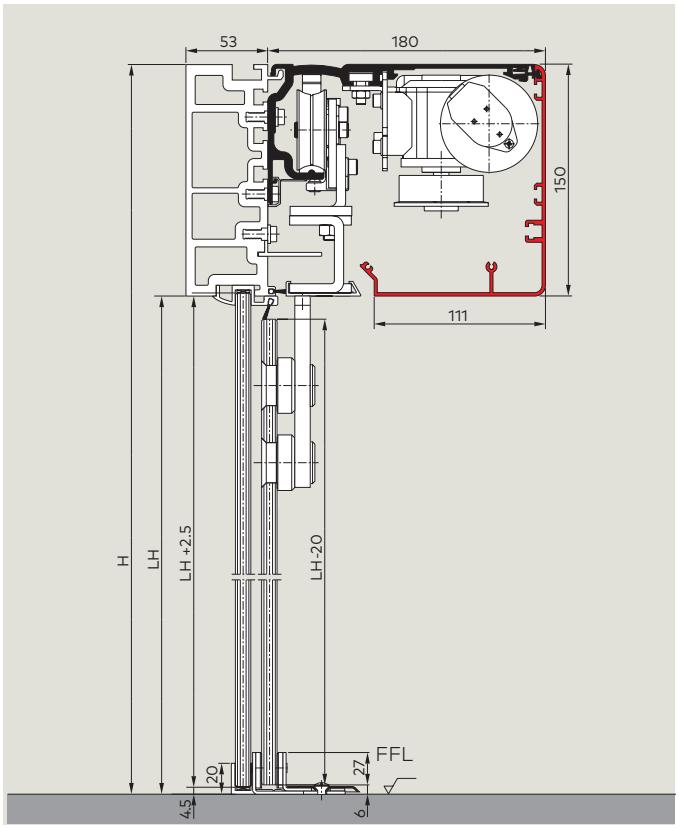


**Partie horizontale avec partie fixe**

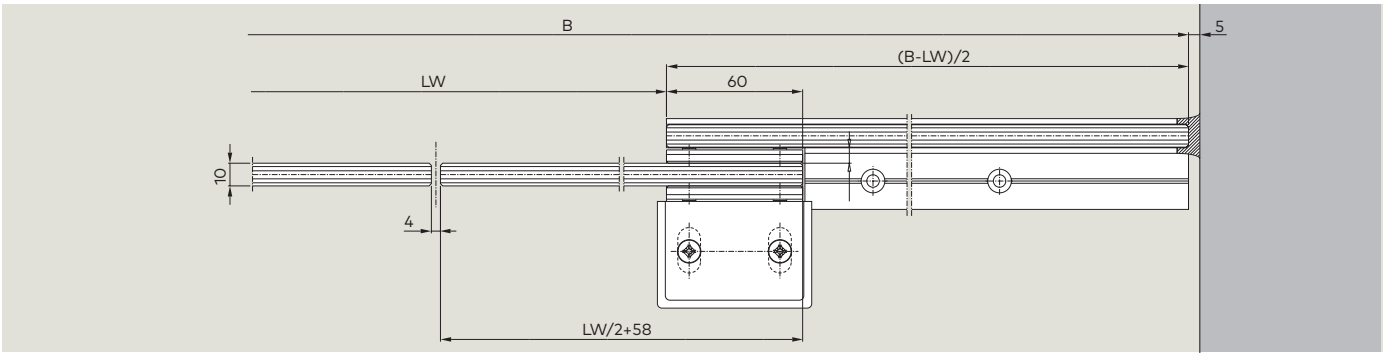

# ST PURE, FST PURE avec fixations PURE pour portes tout verre

**Caractéristiques**
- Pour portes intérieures
- Conception agravique grâce aux fixations discrètes en inox

**Dimensions du système et poids des vantaux max.**

| | Version à 1 vantail* (LW max. 1 600) | | Version à 2 vantaux* (LW max. 2 000) | |
|---|---|---|---|---|
| Opérateur | Largeur min. du système (B) = | Poids de vantail max. | Largeur min. du système (B) = | Poids de vantail max. |
| **ES 200 et ES 200 CO48** | | | | |
| sans parties fixes | 2 x LW + 70 mm | 1 x 100 kg | 2 x LW + 140 mm | 2 x 100 kg |
| avec parties fixes | 2 x LW + 100 mm | | 2 x LW + 140 mm | |
| **ES 200-2D** | | | | |
| sans parties fixes | 2 x LW + 70 mm | 1 x 100 kg | 2 x LW + 140 mm | 2 x 100 kg |
| avec parties fixes | 2 x LW + 100 mm | | 2 x LW + 140 mm | |

* sans tenir compte de la largeur du montant de porte

**Pose en applique murale/sur huisserie, opérateur 100 mm**

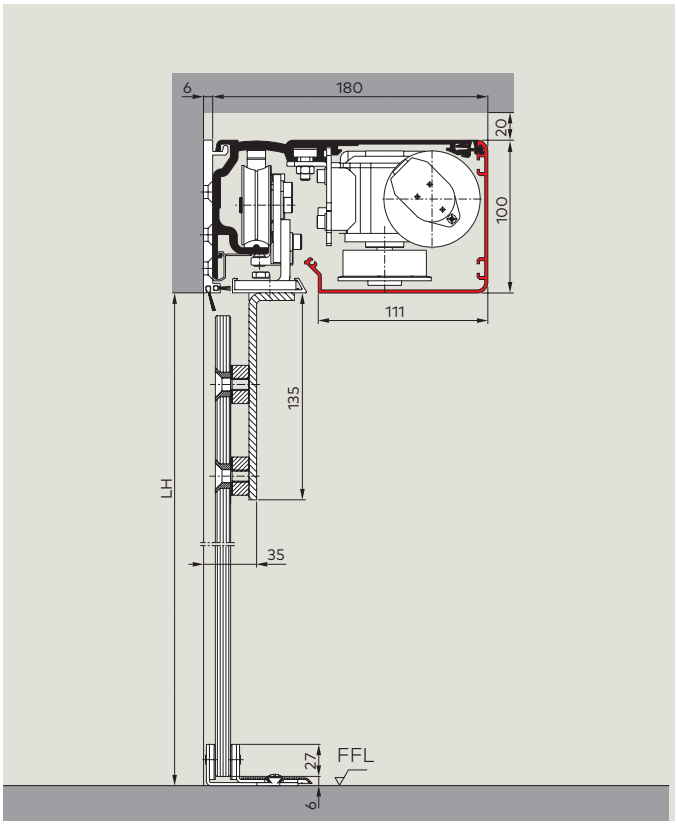


**Pose en applique murale/sur huisserie, opérateur 150 mm**

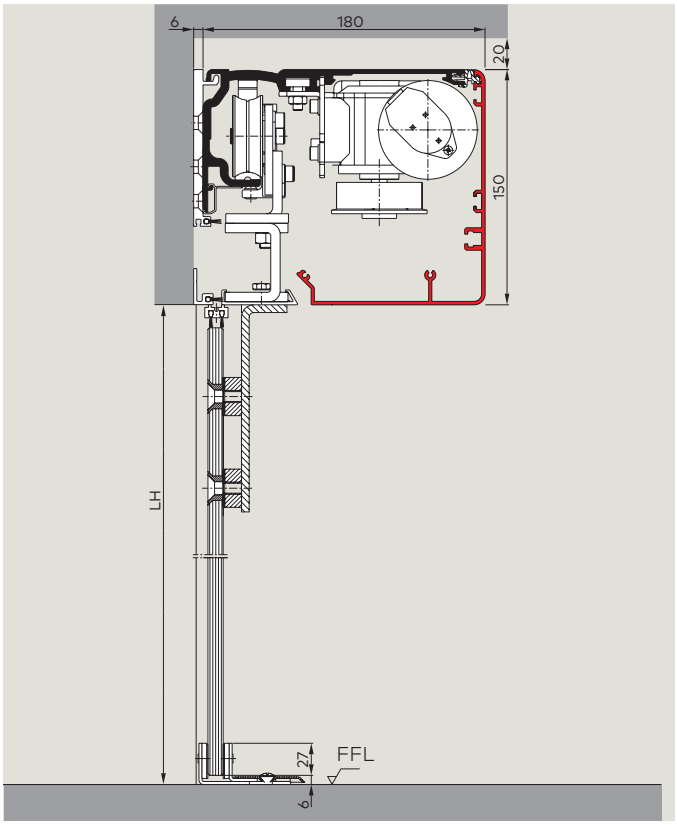


**Coupe horizontale du profilé de raccordement pour les systèmes de porte n'ouvrant que d'un côté**

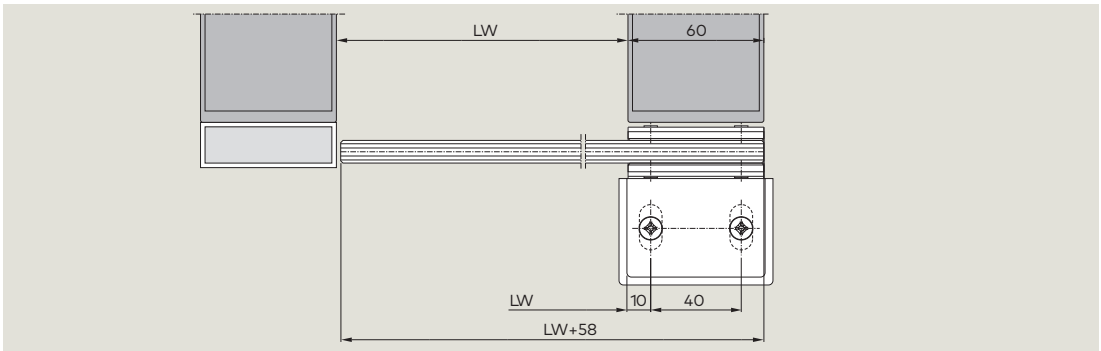


| | |
|---|---|
| **OH** | hauteur d'imposte |
| **LH** | hauteur de passage libre |
| **H** | hauteur totale |
| **B** | largeur totale |
| **LW** | largeur de passage libre |
| **FFL** | niveau sol fini |

**Vitrage**
- Verre de sécurité trempé (TSG) 10 mm
- Vitrage spécial

**Hauteur de passage libre (LH)**
Détermination de la hauteur de passage libre LH (mm) en fonction de la largeur de passage libre LW (mm) et du vitrage :
cf. schémas, pages 18/19

Veuillez tenir compte des dimensions d'ouverture limitées dans les applications avec fixations pour systèmes tout verre :

| | | |
|---|---|---|
| Version à 1 vantail max. | Largeur de passage libre (LW) | 1600 mm |
| | Hauteur de passage libre (LH) | 2500 mm |
| Version à 2 vantaux max. | Largeur de passage libre (LW) | 2000 mm |
| | Hauteur de passage libre (LH) | 2500 mm |

**ST tout verre avec imposte**

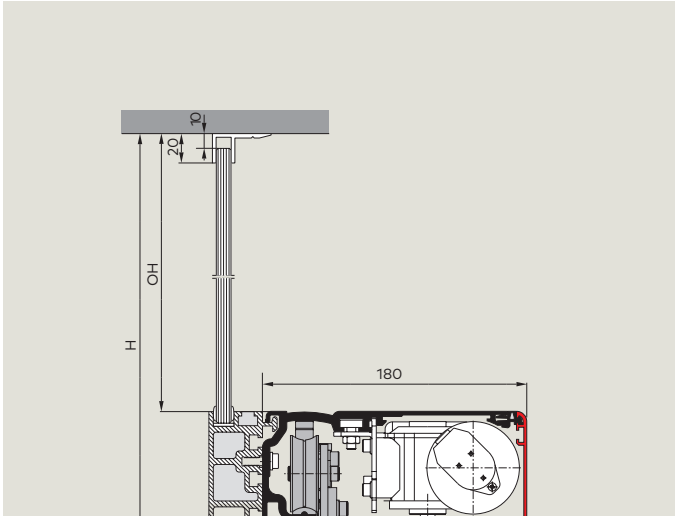


**Pose dans passage avec parties fixes, opérateur 100 mm**

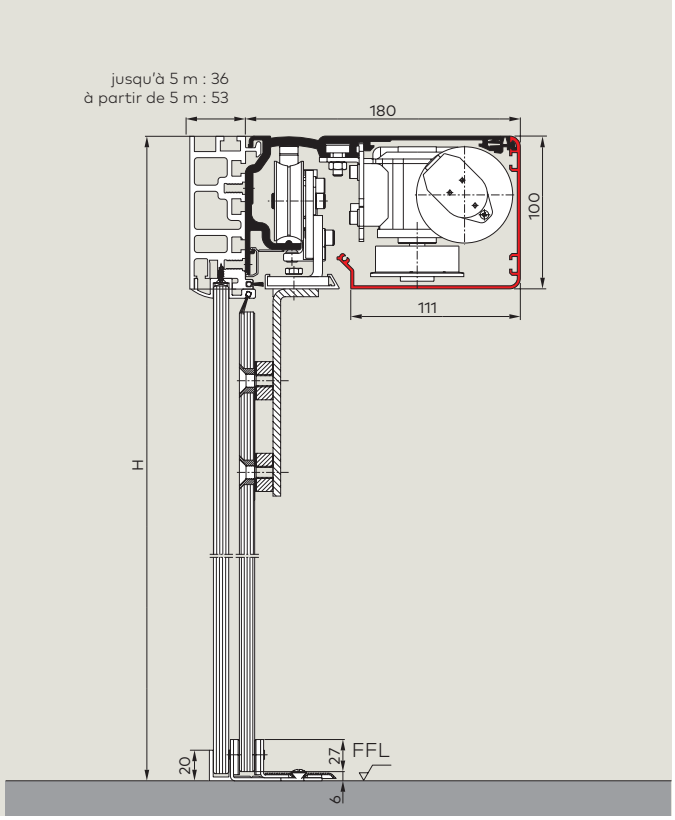


**Pose dans passage avec parties fixes, opérateur 150 mm**

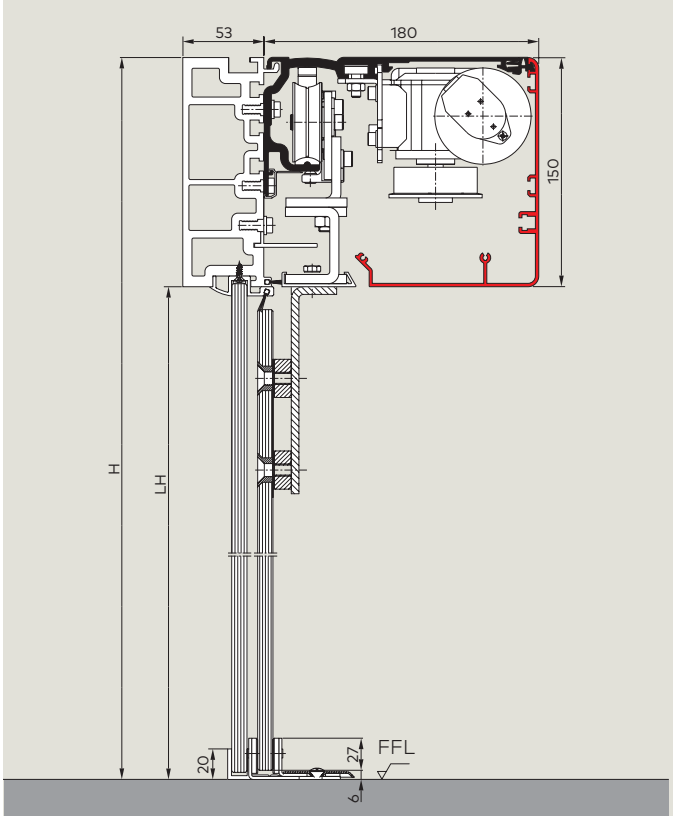


**Partie horizontale avec partie fixe**

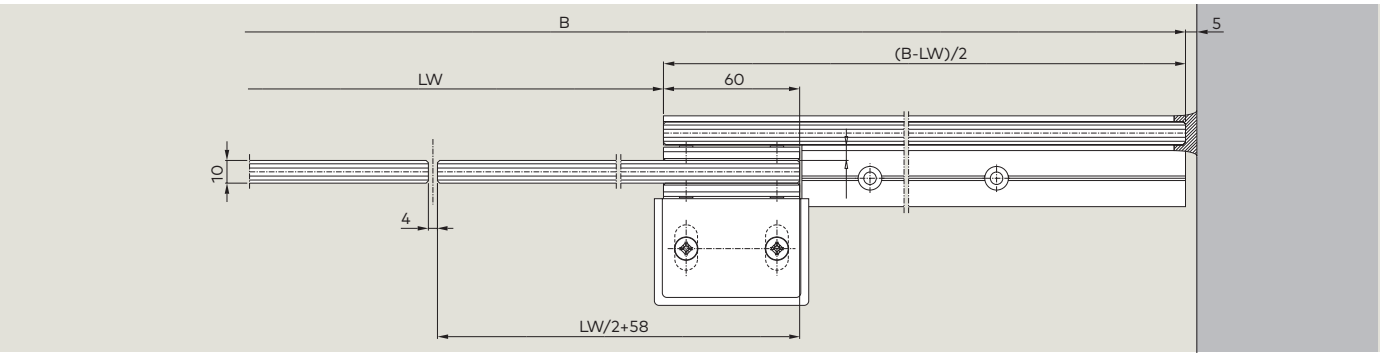

# TST FLEX, FTST FLEX avec profiles FLEX

**Caractéristiques**
- Élégante optique tout verre grâce aux cadres fins
- Grande stabilité et rigidité élevée à la torsion
- Faible comportement d'amortissement (valeur k) du cadre en raison du double vitrage ISO
- Excellentes propriétés d'isolation d'air grâce à l'interaction des joints latéraux et supérieur/inférieur

**Dimensions du système et poids des vantaux max.**

| | Ouverture d'un côté* | | Ouverture des deux côtés | |
|---|---|---|---|---|
| Opérateur | Largeur min. du système (B) = | Poids de vantail max. | Largeur min. du système (B) = | Poids de vantail max. |
| **ES 200 et ES 200 CO48** | | | | |
| sans parties fixes | 1.5 x LW + 100 mm | 2 x 75 kg | 1.5 x LW + 100 mm | 4 x 75 kg |
| avec parties fixes | 1.5 x LW + 100 mm | | 1.5 x LW + 164 mm | |
| **ES 200-2D** | | | | |
| sans parties fixes | 1.5 x LW + 100 mm | 2 x 65 kg | 1.5 x LW + 100 mm | 4 x 65 kg |
| avec parties fixes | 1.5 x LW + 100 mm | | 1.5 x LW + 164 mm | |

* sans tenir compte de la largeur du montant de porte

**Pose en applique murale/sur huisserie, opérateur 100 mm**

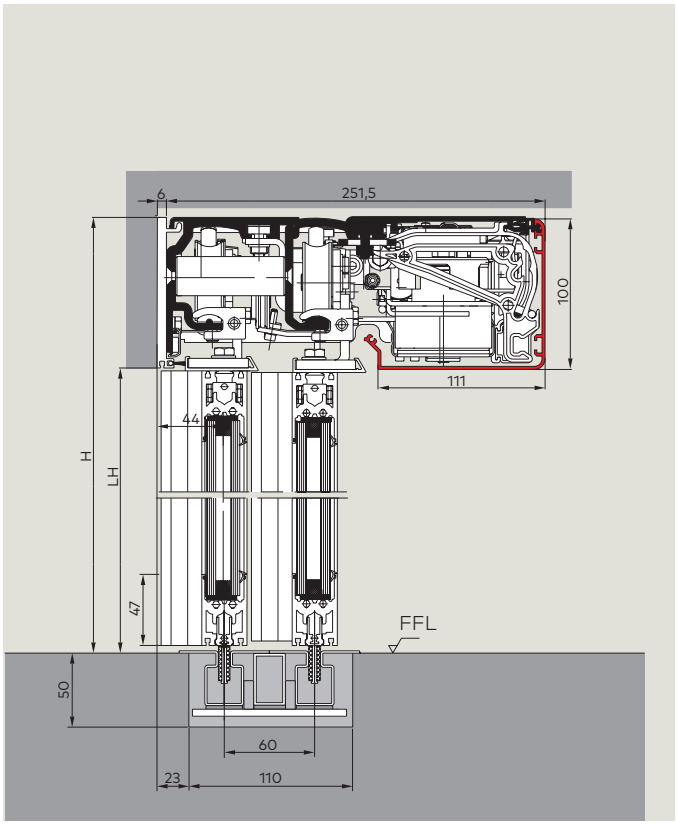


**Pose en applique murale/sur huisserie, opérateur 150 mm**

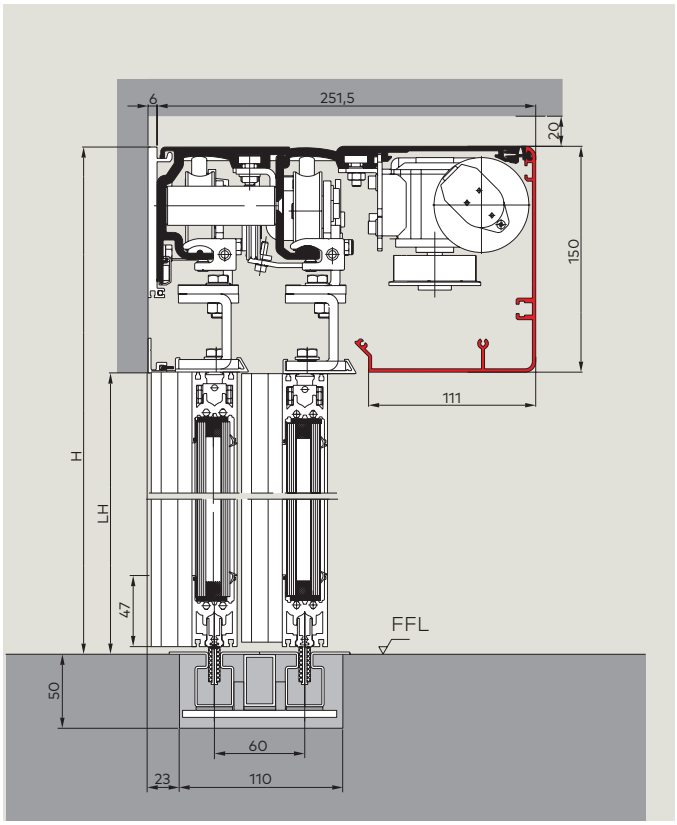


**Coupe horizontale du profilé de raccordement pour les systèmes de porte n'ouvrant que d'un côté**

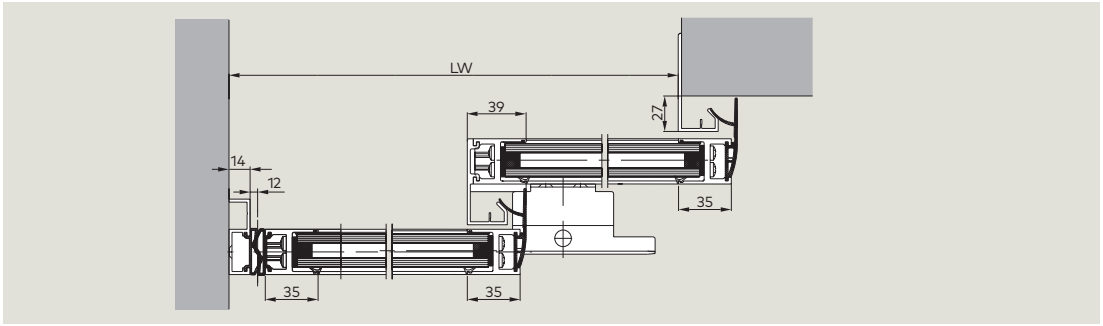


Version pour issues de secours : veuillez tenir compte des lois en vigueur dans les différents pays.

| | |
|---|---|
| **OH** | hauteur d'imposte |
| **LH** | hauteur de passage libre |
| **H** | hauteur totale |
| **B** | largeur totale |
| **LW** | largeur de passage libre |
| **FFL** | niveau sol fini |

**Vitrage**
- Double vitrage Iso 22 (4/14/4)
- Double vitrage Iso 22 (6/10/6)
- Vitrage spécial

**Hauteur de passage libre (LH)**
Détermination de la hauteur de passage libre LH (mm) en fonction de la largeur de passage libre LW (mm) et du vitrage :
cf. schémas, pages 18/19

**TST FLEX avec imposte**

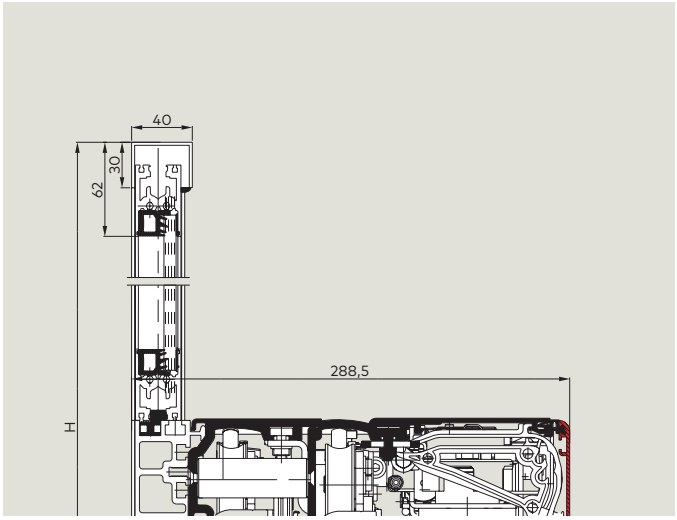


**Pose dans passage avec parties fixes, opérateur 100 mm**

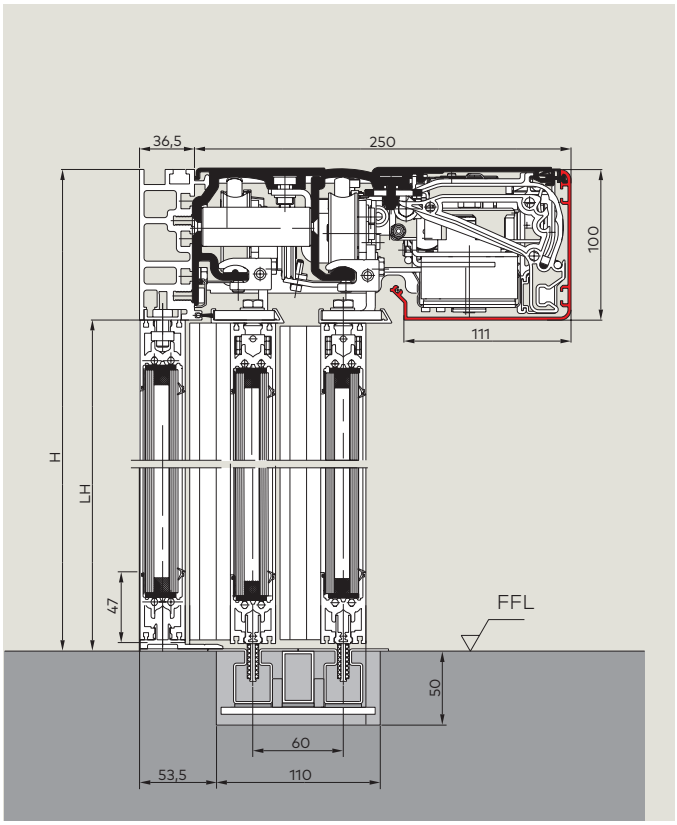


**Pose dans passage avec parties fixes, opérateur 150 mm**

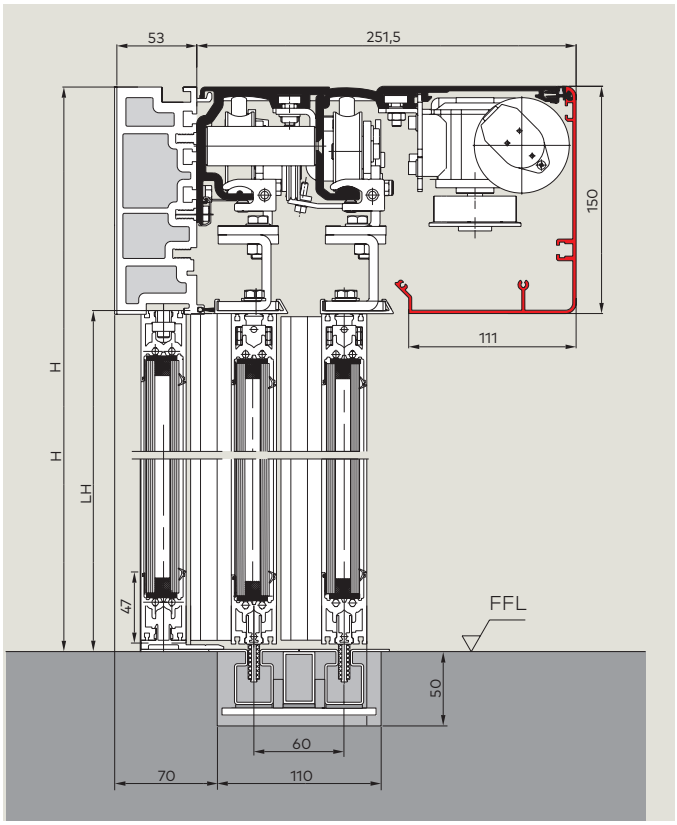


**Partie horizontale avec partie fixe**

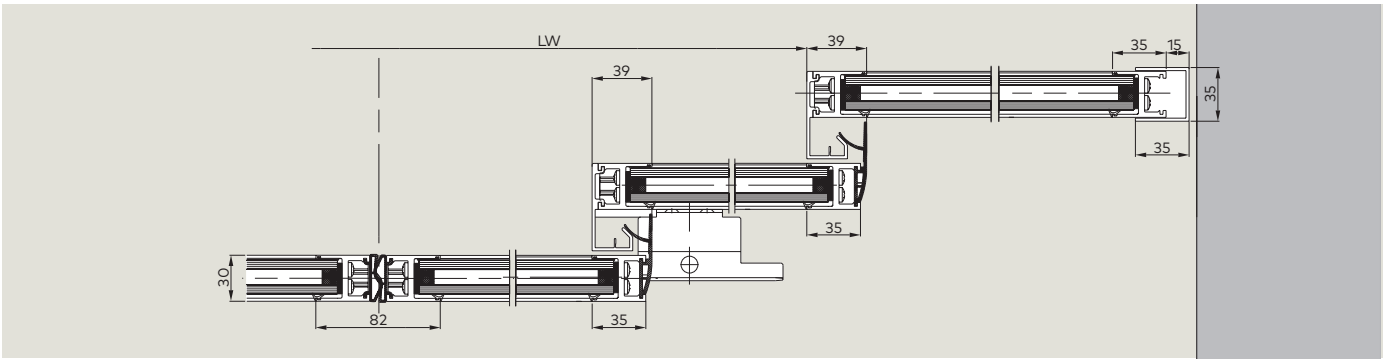

# Détermination de la taille de vantaux

Les schémas indiquent les proportions à respecter entre de la hauteur de passage libre **(LH)** de la largeur de passage libre **(LW)**.

Le poids maximal du vantail ne doit pas être dépassé. Nous recommandons l'utilisation de portes plus petites dans les conditions de vent défavorables.
Les diagrammes font référence à un poids de vantail de porte moyen de 25 kg/m2 (vitrage 10mm).

Hauteurs de passage libre plus élevées (LH) sur demande.

**Pour la détermination de la taille et du poids des vantaux ainsi que des dimensions d'ouverture pour ES 200 CO48, merci de vous référer aux données sur la page 6.** Veuillez tenir compte des dimensions d'ouverture limitées dans les applications avec fixations MANET et PURE :

| | | |
|---|---|---|
| Version à 1 vantail max. | Largeur de passage libre (LW) | 1600 mm |
| | Hauteur de passage libre (LH) | 2500 mm |
| Version à 2 vantaux max. | Largeur de passage libre (LW) | 2000 mm |
| | Hauteur de passage libre (LH) | 2500 mm |

### ST ES 200 - version à 1 vantail

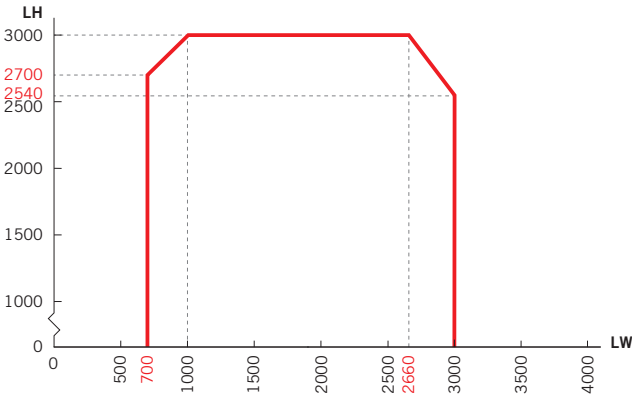


### ST ES 200-2D - version à 1 vantail

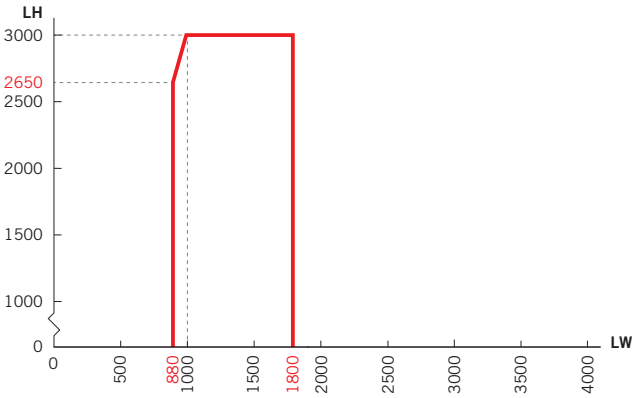


### ST ES 200 - version à 2 vantaux

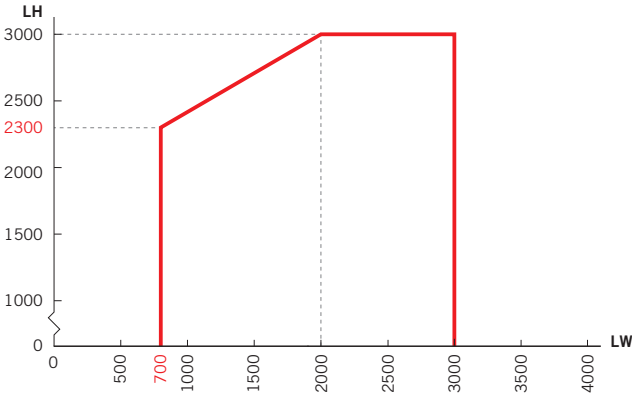


### ST ES 200-2D - version à 2 vantaux

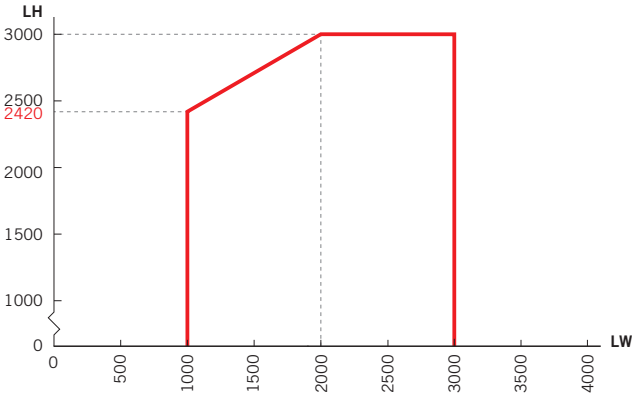


### TST ES 200 - version à 2 vantaux

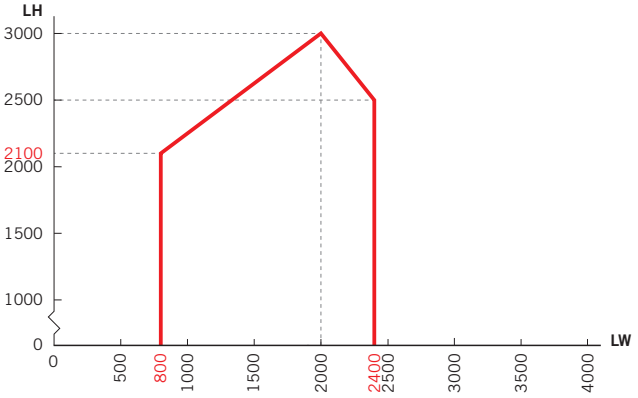


### TST ES 200-2D - version à 2 vantaux

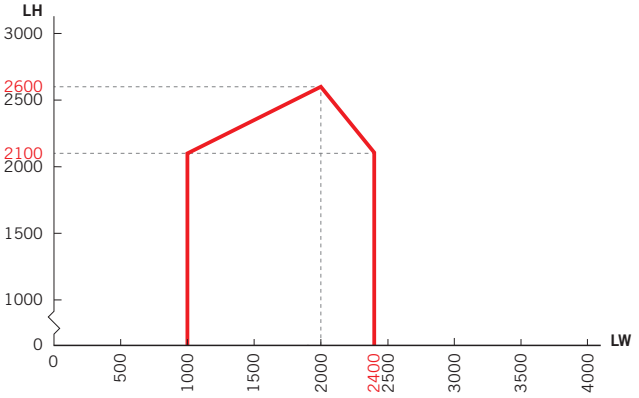


### TST ES 200 - version à 4 vantaux

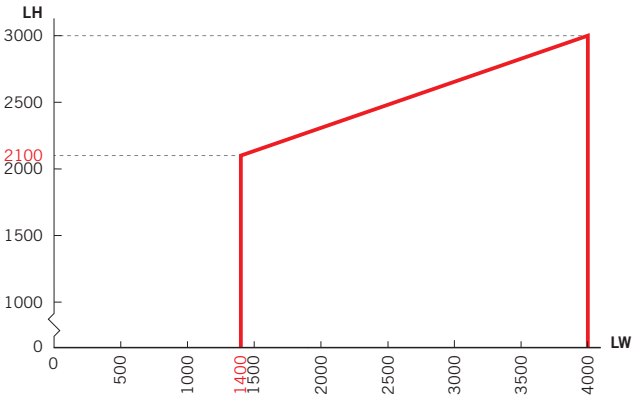


### TST ES 200-2D - version à 4 vantaux

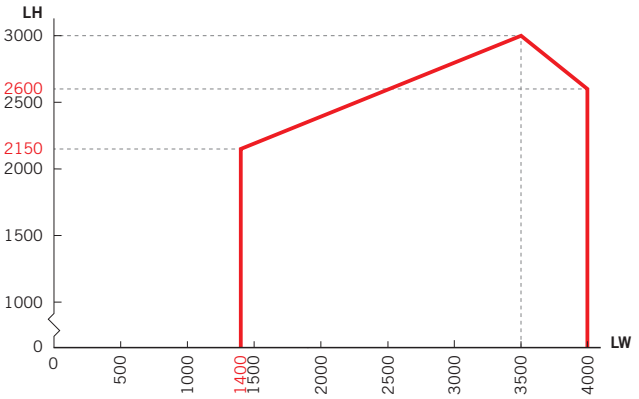

# Commutateurs

Grâce à la combinaison avec un commutateur de la gamme d'accessoires dormakaba, le système de porte automatique répond à toutes les exigences en matière de commande.

Son maniement est très facile. Les commutateurs permettent toutes les solutions imaginables. Il existe un modèle mécanique et un modèle électronique, fermeture au choix également avec demi-cylindres européen ou contrôle d'accès

- Jusqu'à 5 fonctions différentes : arrêt, automatique, sortie, ouverture partielle, ouverture continue
- Commutateur électronique en design bâtiment System 55 pour les exigences élevées en matière d'esthétique

| Pour opérateurs de portes coulissantes | Référence Produit | Caractéristiques | Système d'installation | Code article |
|---|---|---|---|---|
| | **PG-S1** | 5 positions, aluminium, blanc, encastré, 80 x 80 x 40 mm | Gira S-Color | 19135401150 |
| | **PG-S2** | 5 positions, verrouillable, aluminium, blanc, encastré, 80 x 80 x 40 mm | Gira S-Color | 19135602150 |
| | **EPS-S** | Commutateur entièrement électronique en design System 55, 5 positions, verrouillage par code ou à l'aide d'une clé TL-ST S55, clavier à effleurement, couleur aluminium, blanc, encastre 80 x 80 mm | System 55 | 16556901150 |

| Pour portes coulissantes automatiques issues de secours (FST) | Référence Produit | Caractéristiques | Système d'installation | Code article |
|---|---|---|---|---|
| | **PG-FST1** | 5 positions, verrouillable, aluminium, blanc, encastré, 80 x 80 mm | Gira S-Color | 19135603150 |
| | **PG-FST2** | 5 positions, verrouillable par clé additionnel, clavier à effleurement, couleur aluminium, blanc, encastré, 105 x 80 x 65 mm<br>Boitier apparent 19142201170 | Deutsche Solenoid | 19142001170 |
| | **EPS-FST** | Commutateur entièrement électronique en design System 55, 5 positions, verrouillable par codage ou déclencheur à clé additionnel TL-ST S55, clavier à effleurement, couleur aluminium, blanc, encastré, 80 x 80 mm | System 55 | 16556801150 |

# Détecteur

| | Référence Produit | Caractéristiques | Système d'installation | Code article |
|---|---|---|---|---|
| 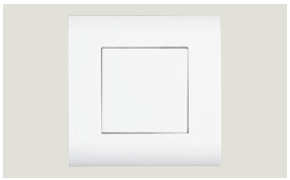 | **Organe de commande** | „MAGIC SWITCH" Détecteur encastré de proximité à déclenchement volontaire (par hyper fréquence), 80 x 80 mm | | 05076831332 |

# Déclencheurs

| Déclencheur manuel | Référence Produit | Caractéristiques | Système d'installation | Code article |
|---|---|---|---|---|
| | | Organe de commande, cadre simple, blanc, encastré | System 55 | 19144701170 |

| Contacteur à clé | Référence Produit | Caractéristiques | Système d'installation | Code article |
|---|---|---|---|---|
| | **KT 3-1** | 1 contacteur à clé, avec demi-cylindre (remplaçable), clé enlevable en position zéro uniquement, aluminium, métal, 75 x 75 x 60 mm | | |
| | **KT 3-1 encastré** | encastré | | 05054531332 |
| | **KT 3-1 apparent** | apparent | | 05054631332 |
| | **KT 8** | Commutateur ouvert fermé „Auf, Zu", avec demi-cylindre remplaçable, clé enlevable en position zéro uniquement, aluminium, métal, 75 x 75 x 60 mm | | |
| | **KT 8 encastré** | encastré | | 05054831332 |
| | **KT 8 apparent** | apparent | | 05054931332 |
| | **TL-ST S55** | Déclencheur avec commutateur à un pôle, pour demi-cylindre profilé de chantier demi-cylindre 30 – 32,5 mm, longueur hors-tout 40,5 – 43,5 mm, panneton à gauche (90°), avec recouvrement pour System 55, non approprié pour boîte de branchement apparente, sans demi-cylindre profilé, **sans cadre** | | |
| | **TL-ST S55 W** | blanc | System 55 | 56330710 |
| | **TL-ST S55 S** | argent | System 55 | 56330701 |
| | **TL-ST S55 A** | anthracite | System 55 | 56330715 |
| | **KT 3-2** | 1 contacteur avec demi-cylindre, remplaçable, clé enlevable en position zéro uniquement, cache interchangeable, inscription „marche, arrêt", aluminium, encastré : 125 x 100 mm, apparent: 70 x 90 mm | | 05054731332 |

# Dispositifs de commande de secours

| | Référence Produit | Caractéristiques | Système d'installation | Code article |
|---|---|---|---|---|
| | **NAT** | Pour interrompre le mouvement automatique de la porte. Dispositif de commande de secours (fonction arrêt d'urgence) pour opérateurs de porte automatiques. Exécution conformément à ZH 1/494 resp. BGR 232, ainsi qu'à la norme EN 16005. Bouton d'actionnement rouge avec plaque centrale jaune. Capacité de charge des contacts : max. 10 A à 230 V c.a. | | |
| | **NAT 1** | Déclencheur: 1, gâche électrique: 1, cadre blanc, encastré, 80 x 80 mm | System 55 | 90400025 |
| | **NAT 2** sans illustration | Bouton « Ouverture d'urgence » avec bouton de déclenchement vert : 1, capacité de charge des contacts : max. 10 A à 230 V c.a., cadre blanc, encastré, 80 x 80 mm | System 55 | 90400035 |
| | **NAT 4** | Apparent, 68 x 68 mm | | 05027031332 |
| | **TL-N S55** | Haute intensité lumineuse du pourtour de bouton de secours avec affichage optique de l'état de verrouillage, mise en alerte optique et acoustique via lampe flash jaune et sirène intégrée, protection contre le sabotage sous verre, **sans cadre** Capacité de charge des contacts max. 1 A à 24 V c.c., encastré, 80 x 80 mm | System 55 | 56330500 |
| | | NO contact: 1, NC contact: 1, max. load current: 1 A at 24 V DC, flush-mounted version, 80 x 80 mm | System 55 | 56330500 |

# Détecteurs á bi-technologie active

| Organe de sécurité | Référence Produit | Caractéristiques | Couleur | Code article |
|---|---|---|---|---|
| | **Prosecure Opti Scan** | Le rideau infrarouge actif selon la norme EN 16005 assure une protection optimale de la zone d'ouverture latérale. Il protège les personnes se trouvant dans la zone d'ouverture des vantaux de porte. | noir<br>argent<br>blanc | 86301100<br>86302100<br>86303100 |

| Combinaison Sécurité et Radar | Référence Produit | Caractéristiques | Couleur | Code article |
|---|---|---|---|---|
| | **Prosecure Opti Combi** | Le rideau infrarouge actif peut être utilisé pour remplacer les cellules photoélectriques, affichage LCD, positionnement précis du champs de détection grâce à l'affichage de l'angle d'inclinaison sur une échelle précise, détection de direction. (EN 16005) | noir<br>argent<br>blanc | 86711400<br>86712400<br>86713400 |

# Detecteurs de mouvement

| | Référence Produit | Caractéristiques | Couleur | Code article |
|---|---|---|---|---|
| | **Prosecure Opti Motion Mono** | Prosecure Opti Motion Mono avec angle d'inclinaison réglable, champ de dimensions réglables, fonction de réglage pour un champ visuel incliné, immunité et signalisation de statut.<br>Température ambiante –20° C à 60° C | noir<br>argent<br>blanc | 86101000<br>86102000<br>86103000 |
| | **Prosecure Opti Motion Stereo** | Prosecure Opti Motion Mono avec angle d'inclinaison réglable, champ de dimensions réglables, fonction de réglage pour un champ visuel incliné, détection de direction, détection de traversée optimisée, fonction Slow Motion immunité et signalisation de statut.<br>Température ambiante –20° C à 60° C | noir<br>argent<br>blanc | 86111000<br>86112000<br>86113000 |

| Accessoires | Référence Produit | Caractéristiques | Code article |
|---|---|---|---|
| | **Protection anti-in-tempéries Easy Motion** | Capot de protection anti-intempéries pour détecteur de mouvement radar Easy Motion | 86031900 |
| 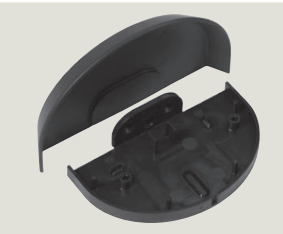 | **Protection anti-in-tempéries / équerre de plafond Opti Motion** | Capot de protection anti-intempéries/équerre de plafond pour détecteur de mouvement radar Easy Motion | 86131900 |
| | **Prosecure Remote Control** | La télécommande pour la programmation de détecteurs de mouvement radar de la série Prosecure Opti ou de produits d'autres marques permet un réglage confortable et précis des capteurs montés à grande hauteur.<br>Elle dispose en outre d'un guidage par menus auto-explicatifs sur écran LCD.<br>Température ambiante –20° C à 60° C | 86991900 |

WN 054 264 BE-DIG. 03/17, ST TST, F, x. XX. xx/14
Documentation non contractuelle.
Sous réserve de modifications techniques et normatives.

dormakaba Belgium N.V.
Monnikenwerve 17-19
8000 BRUGGE
Belgique
T. +32 50 45 15 70
F. +32 50 31 95 05

CE

www.dormakaba.be/fr